橋梁一般図

側　面　図　S=1:200

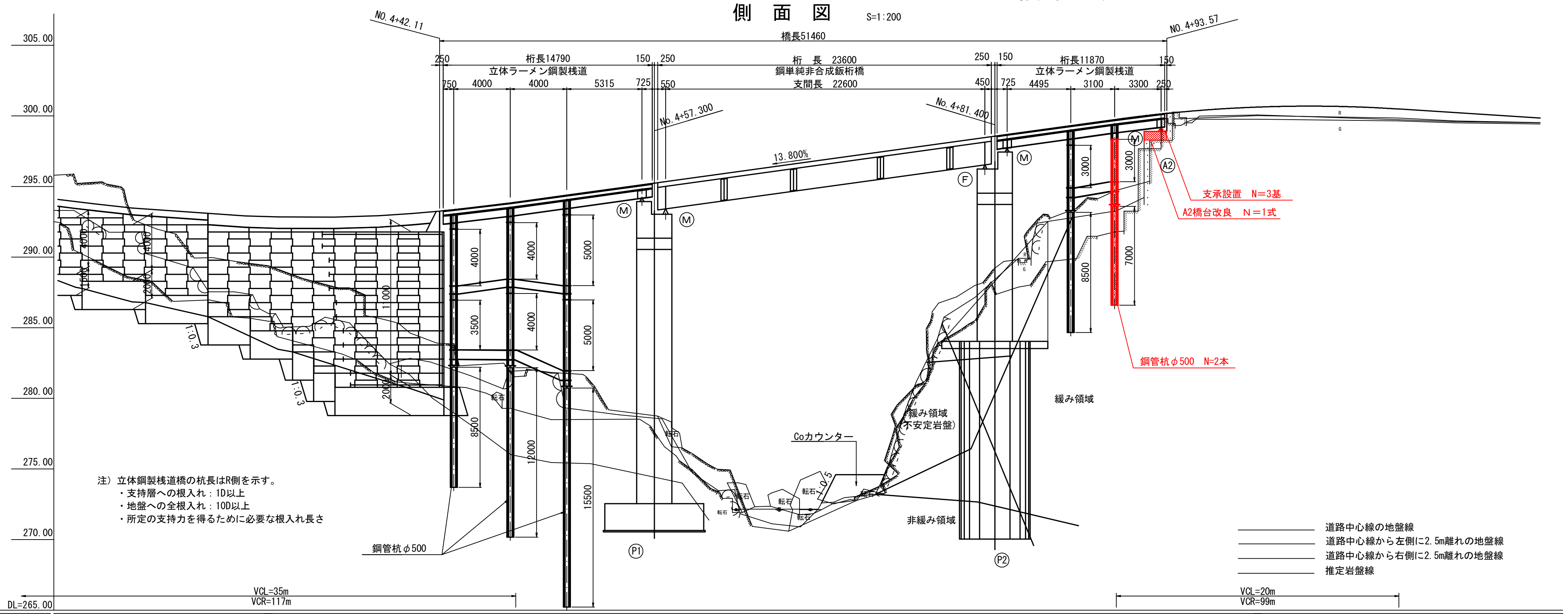

勾配：i=16.000%　L=130.000m　(291.470)　i=13.800%　L=70.000m　(301.130)　i=6.433%　L=30.000m

計画高	293.733	293.309	292.826	292.774	293.089		294.230	295.610	296.990	297.093	298.370	299.750	300.179	300.624	300.487	300.234	299.843
地盤高	293.30	291.76	287.55	286.01	262.83		281.78	274.71	272.64	272.97	287.15	293.27	295.68	300.02	299.85	299.64	299.52
追加距離	416.226	420.000	427.564	430.000	440.000	442.110	450.000	460.000	470.000	470.745	480.000	490.000	493.570	500.000	510.000	513.926	520.000
単距離	6.226	3.774	7.564	2.436	10.000	2.110	10.000	10.000	10.000	0.745	10.000	10.000	3.570	6.430	10.000	3.926	6.074
測点	SP.3	NO.4+20	ECBC4	NO.4+30	NO.4+40	NO.4+42	NO.4+50	NO.4+60	NO.4+70	SP.4	NO.4+80	NO.4+90	A2橋台 NO.4 +93.570	NO.5	NO.5+10	EC.4	NO.5+20

曲線：IP.3　IA=32°28′48″　TL=11.65　CL=22.68　SL=1.66　R=40.00　LC=22.68 ／ R=45.00　LC=86.36　IP.4　IA=109°57′33″　TL=64.22　CL=86.36　SL=33.42 ／ L=46.35

片勾配摺付図：5.000% -5.000% ／ 3.782% -3.782% ／ 0.000% 0.000% ／ 1.218% -1.218% ／ 5.000% -5.000% ／ 5.000% -5.000% ／ 2.874% -2.874%

断　面　図　S=1:50

立体ラーメン鋼製桟道（標準断面）

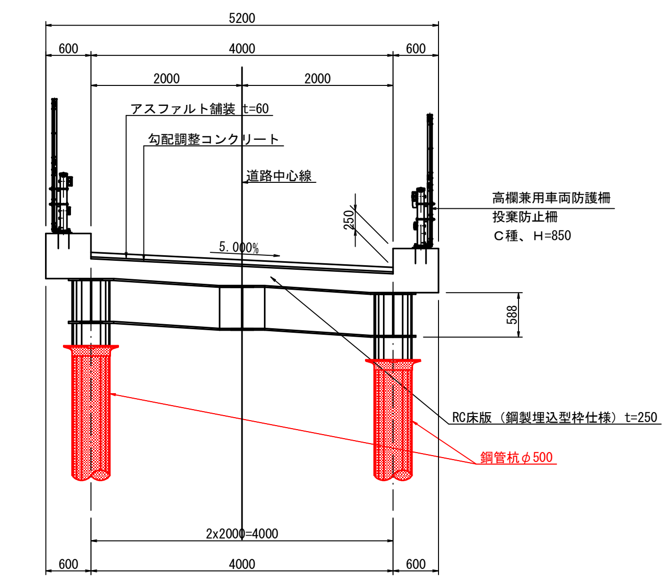

鋼単純非合成鈑桁（P1～P2）

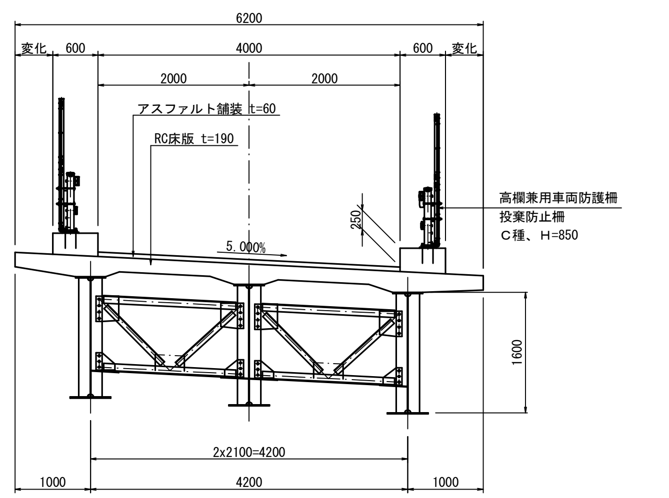

平　面　図　S=1:200

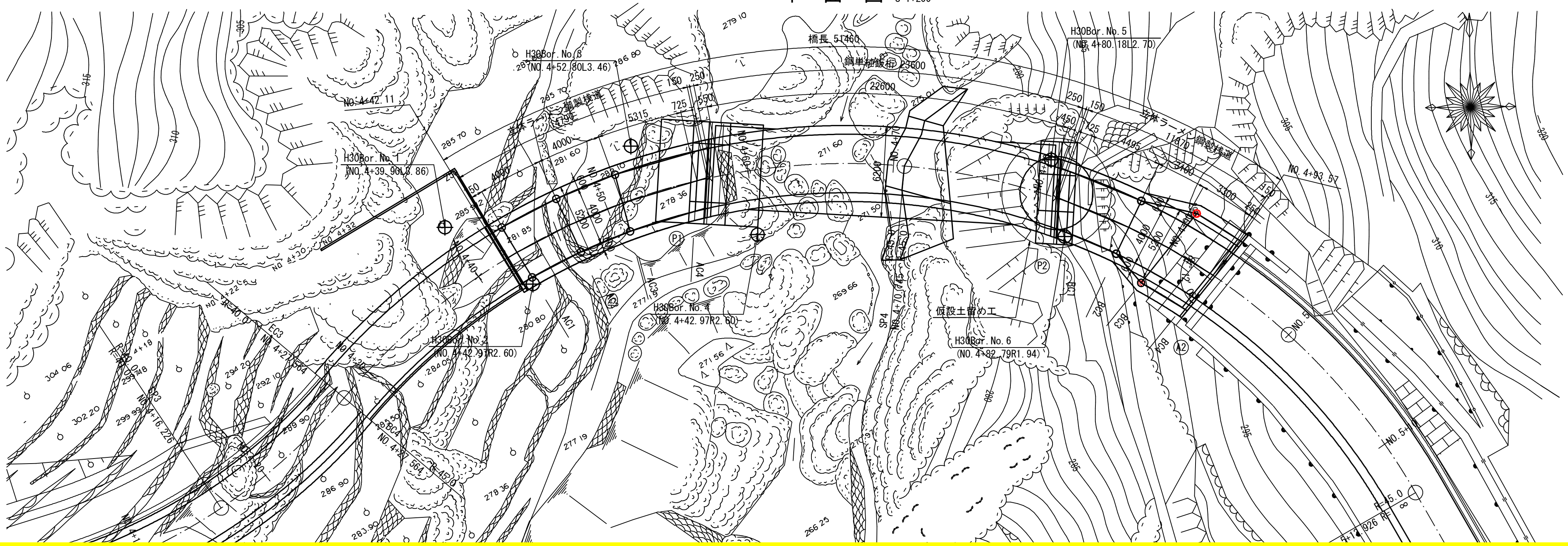

設　計　条　件		
路　線　名		広域農道　徳島東部３期地区
道路規格		第3種　第5級
設計速度		V=20　km/hr
大型車両交通量		500　台未満（台／日／1方向）
設計活荷重		A活荷重
形式	上部工	立体ラーメン鋼製桟道，鋼単純非合成鈑桁
	下部工	逆Ｔ式橋台，張出式橋脚（矩形）
	基礎工	直接基礎（P1・A2），深礎基礎φ5000（P2）
橋　長		51.460m
桁　長		14.790m+23.600m+11.870m
支　間		立体ラーメン鋼製桟道+22.600m+立体ラーメン鋼製桟道
有効幅員		4.000m
斜　角		起点：左90°　終点（A2橋台）：右84°　12′06″
平面線形		R = 45
縦断勾配		i=13.800%
横断勾配		5.000%
適用示方書		平成29年11月 道路橋示方書・同解説 I,II,III,IV,V

実施設計図面

工事名	Ｒ２徳耕　広域　徳島東部３期　１の５工区路床２工事		
路線名等	徳島東部３期　地区		
工事箇所	勝浦郡勝浦町		
図面名	橋梁一般図		
縮尺	図示	図面番号	1 / 16
会社名			
事業者名	徳島県東部農林水産局（徳島）		

線形図（その３）　S=1:50

（Ｂブロック）

平 面 図

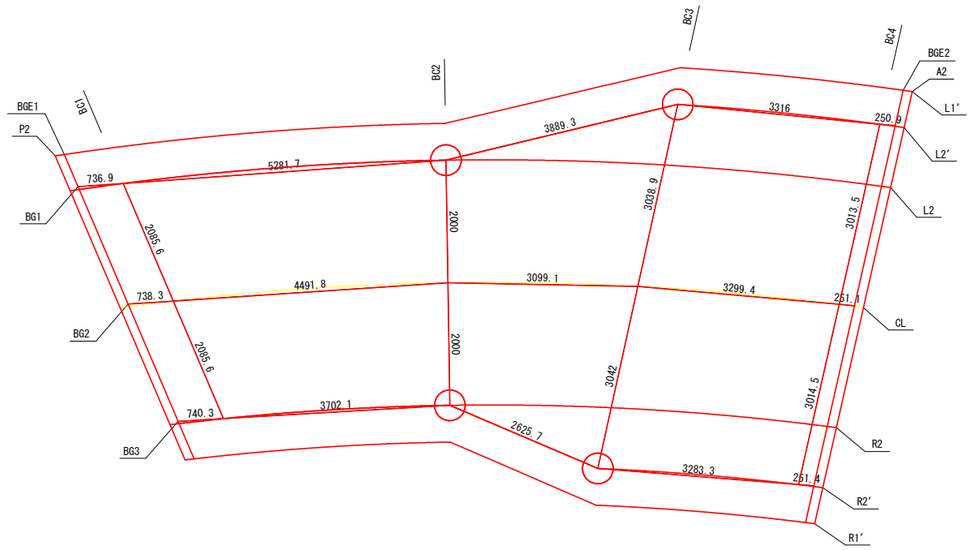

横 断 図

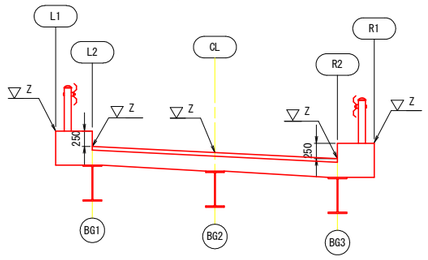

構造高詳細図

＜柱部＞

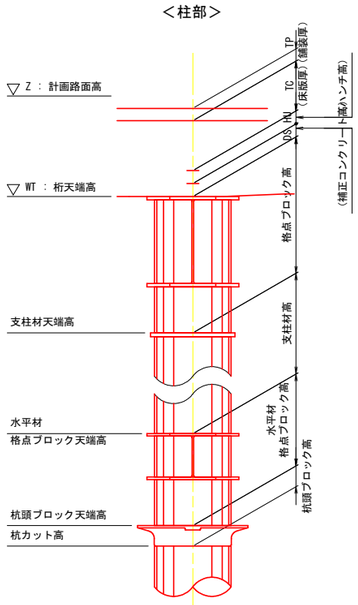

＜支点部＞

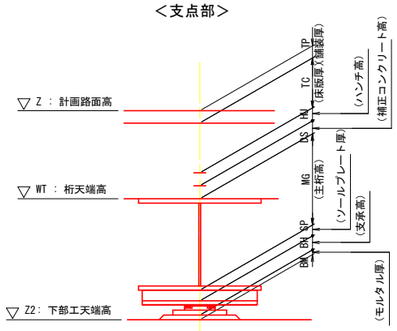

構造高表

	BC2		BC3	
	BG1	BG3	BG1	BG3
路面計画高（▽Z）	299.4043	299.2043	299.9452	299.5091
舗装（TP）	0.0600	0.0600	0.0600	0.0600
床版（TC）	0.2500	0.2500	0.2500	0.2500
ハンチ（HU）	0.0300	0.0300	0.0300	0.0300
補正コンクリート（DS）	0.0300	0.0300	0.0300	0.0300
桁天端高（▽WT）	299.0343	298.8343	299.5752	299.1391
格点ブロック高	0.9960	0.9960	0.9960	0.9960
支柱材天端高	298.0383	297.8383	298.5792	298.1431
支柱材高	2.3250	3.0250	2.0250	3.0250
水平材格点ブロック天端高	295.7133	294.8133	296.5542	295.1181
水平材格点ブロック高	1.6080	1.6080	1.6080	1.6080
杭頭ブロック天端高	294.1053	293.2053	294.9462	293.5101
杭頭ブロック高	0.1350	0.1350	0.1350	0.1350
杭カット高	293.9703	293.0703	294.8112	293.3751

支承部構造高表

	BC1			BC4		
	BG1	BG2	BG3	BG1	BG2	BG3
路面計画高（▽Z）	298.7060	298.6839	298.6694	300.3150	300.1634	299.9533
舗装（TP）	0.0600	0.0600	0.0600	0.0600	0.0600	0.0600
床版（TC）	0.2500	0.2500	0.2500	0.2500	0.2500	0.2500
ハンチ（HU）	0.0300	0.0300	0.0300	0.0300	0.0300	0.0300
補正コンクリート（DS）	0.0300	0.0300	0.0300	0.0300	0.0267	0.0300
桁天端高（▽WT）	298.3360	298.3139	298.2994	299.9450	299.7967	299.5833
主桁高(MG)	0.5960	0.5960	0.5960	0.5960	0.5960	0.5960
ソールプレート厚(SP)	0.0560	0.0560	0.0560	0.0510	0.0510	0.0510
支承高(BH)	0.1020	0.1020	0.1020	0.1540	0.1540	0.1540
モルタル厚(BM)	0.0300	0.0300	0.0300	0.0300	0.0300	0.0300
沓台座高	0.1100	0.1100	0.1176	0.1500	0.1825	0.1500
構造高合計(Σh)	1.2640	1.2640	1.2716	1.3510	1.3802	1.3510
下部工天端高(Z2)	297.4420	297.4199	297.3978	298.9640	298.7832	298.6023

実施設計図面

工事名	Ｒ２徳勝　広域　徳島東部３期　１の５工区路床２工事		
路線名等	徳島東部３期　地区		
工事箇所	勝浦郡勝浦町		
図面名	線形図（その３）		
縮尺	図示	図面番号	2 / 16
会社名			
事業者名	徳島県東部農林水産局（徳島）		

線形図（その４）　S=1:50

（Ｂブロック）

		P2	BGE1	BC1	BC2	BC3	BC4	BGE2	A2
L1′	X	104,821.9546	104,821.9068	104,821.6696	104,819.5190	104,818.5317	104,816.7305	104,816.5873	104,816.5009
	Y	87,741.3157	87,741.4572	87,742.1390	87,747.2205	87,751.1210	87,753.9092	87,754.1139	87,754.2364
	Z	298.8203	298.8398	298.9340	299.6543	300.2067	300.5702	300.5936	300.6075
L2′	X	104,821.3362	104,821.2879	104,821.0481	104,818.9809	104,818.0636	104,816.2685	104,816.1255	104,816.0392
	Y	87,741.2715	87,741.4130	87,742.0946	87,746.9550	87,750.7346	87,753.5226	87,753.7275	87,753.8501
	Z	298.5908	298.6106	298.7060	299.4043	299.9452	300.3150	300.3389	300.3530
L2	X	104,821.3362	104,821.2879	104,821.0481	104,818.9809	104,817.2832	104,815.4983	104,815.3557	104,815.2696
	Y	87,741.2715	87,741.4130	87,742.0946	87,746.9550	87,750.0903	87,752.8782	87,753.0834	87,753.2062
	Z	298.5908	298.6106	298.7060	299.4043	299.8753	300.2560	300.2806	300.2951
BG1	X		104,821.3366	104,821.0481	104,818.9809	104,818.0636	104,816.2685	104,816.1327	
	Y		87,741.4165	87,742.0946	87,746.9550	87,750.7346	87,753.5226	87,753.7335	
	Z		298.8589	298.7060	299.4043	299.9452	300.3150	300.5890	
	TP		–	0.0600	0.0600	0.0600	0.0600	–	
	TA		0.3076	–		–	–	0.3096	
	TC		0.2500	0.2500	0.2500	0.2500	0.2500	0.2500	
	HU		0.0300	0.0300	0.0300	0.0300	0.0300	0.0300	
	DS		0.0348	0.0300	0.0300	0.0300	0.0300	0.0243	
	WT		298.2365	298.3360	299.0343	299.5752	299.9450	299.9751	
BG2	X		104,819.2604	104,818.9678	104,817.1874	104,815.7201	104,813.9573	104,813.8231	
	Y		87,741.2684	87,741.9462	87,746.0700	87,748.7999	87,751.5888	87,751.8011	
	Z		298.5843	298.6839	299.3043	299.7320	300.1366	300.1634	
	TP		0.0600	0.0600	0.0600	0.0600	0.0600	0.0600	
	TA		–	–	–	–	–	–	
	TC		0.2500	0.2500	0.2500	0.2500	0.2500	0.2500	
	HU		0.0300	0.0300	0.0300	0.0300	0.0300	0.0300	
	DS		0.0301	0.0300	0.0300	0.0300	0.0300	0.0267	
	WT		298.2142	298.3139	298.9343	299.3620	299.7666	299.7967	
CL	X	104,819.2709	104,819.2207	104,818.9718	104,817.1874	104,815.7211	104,813.9576	104,813.8158	104,813.7301
	Y	87,741.1241	87,741.2655	87,741.9465	87,746.0700	87,748.8006	87,751.5891	87,751.7949	87,751.9181
	Z	298.5632	298.5839	298.6840	299.3043	299.7321	300.1366	300.1628	300.1782
BG3	X		104,817.1862	104,816.8875	104,815.3938	104,813.3743	104,811.6454	104,811.5129	
	Y		87,741.1203	87,741.7977	87,745.1851	87,746.8632	87,749.6543	87,749.8681	
	Z		298.5646	298.6694	299.2043	299.5091	299.9533	299.9828	
	TP		0.0600	0.0600	0.0600	0.0600	0.0600	0.0600	
	TA		–	–	–	–	–	–	
	TC		0.2500	0.2500	0.2500	0.2500	0.2500	0.2500	
	HU		0.0300	0.0300	0.0300	0.0300	0.0300	0.0300	
	DS		0.0251	0.0300	0.0300	0.0300	0.0300	0.0293	
	WT		298.1995	298.2994	298.8343	299.1391	299.5833	299.6135	
R2	X	104,817.1986	104,817.1464	104,816.8875	104,815.3938	104,814.1571	104,812.4163	104,812.2753	104,812.1901
	Y	87,740.9762	87,741.1175	87,741.7977	87,745.1851	87,747.5094	87,750.2994	87,750.5060	87,750.6295
	Z	298.5426	298.5643	298.6694	299.2043	299.5846	300.0150	300.0429	300.0594
R2′	X	104,817.1986	104,817.1464	104,816.8875	104,815.3938	104,813.3743	104,811.6454	104,811.5048	104,811.4199
	Y	87,740.9762	87,741.1175	87,741.7977	87,745.1851	87,746.8632	87,749.6543	87,749.8613	87,749.9850
	Z	298.5426	298.5643	298.6694	299.2043	299.5091	299.9533	299.9822	299.9991
R1′	X	104,816.5754	104,816.5226	104,816.2604	104,814.8558	104,812.9343	104,811.1827	104,811.0424	104,810.9577
	Y	87,740.9318	87,741.0730	87,741.7529	87,744.9196	87,746.4999	87,749.2672	87,749.4744	87,749.5983
	Z	298.8179	298.8400	298.9467	299.4543	299.7461	300.1959	300.2254	300.2427

実施設計図面

工事名	Ｒ２徳耕　広域　徳島東部３期　１の５工区路床２工事		
路線名等	徳島東部３期　地区		
工事箇所	勝浦郡勝浦町		
図面名	線形図（その４）		
縮尺	図示	図面番号	3 / 16
会社名			
事業者名	徳島県東部農林水産局（徳島）		

横断図（その４）　S=1:100

（Ｂブロック）

BC2

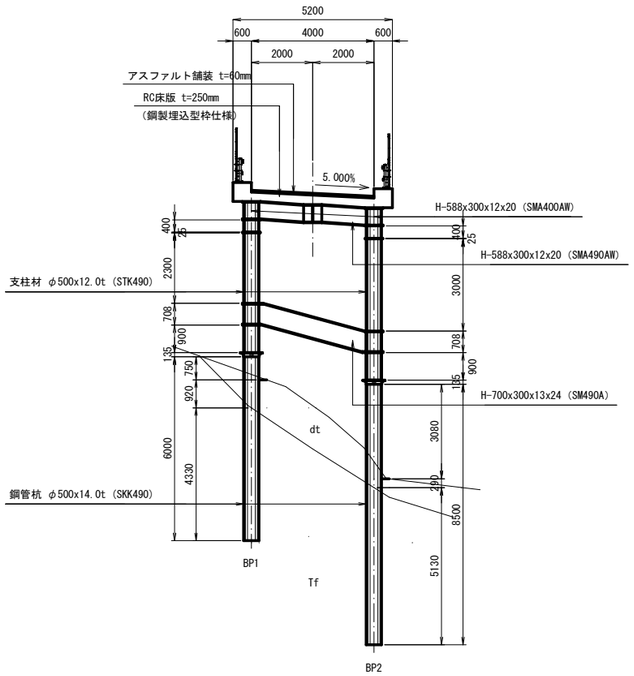

DL=280.00

BC3

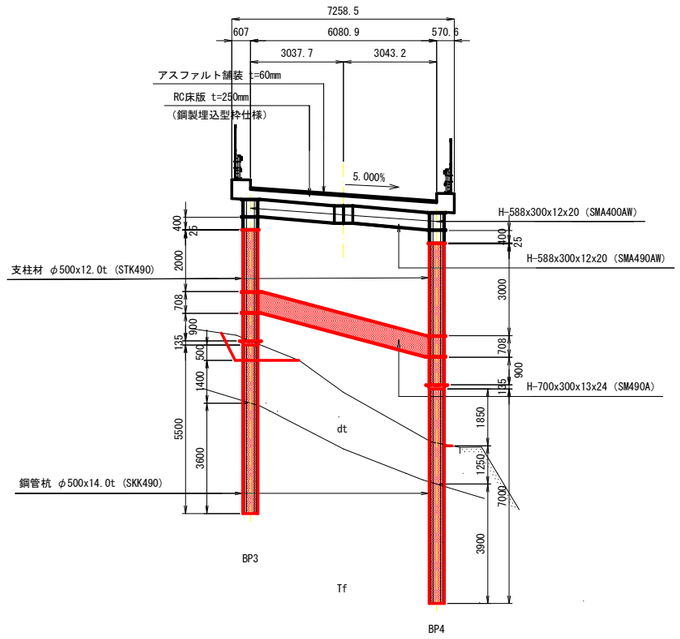

DL=280.00

実施設計図面

工事名	Ｒ２徳耕　広域　徳島東部３期　１の５工区路床２工事		
路線名等	徳島東部３期　地区		
工事箇所	勝浦郡勝浦町		
図面名	横断図（その４）		
縮尺	図示	図面番号	4 / 16
会社名			
事業者名	徳島県東部農林水産局（徳島）		

格点桁詳細図（その７）　S=1:20

（Ｂブロック）

格点部標準詳細図

中間部（BC2、BC3）

平 面 図

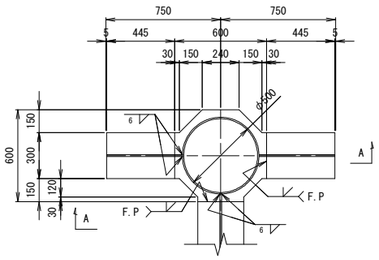

1-TOP PL 600x25x604（SMA490BW）
1-TOP PL 600x28x604（SMA490BW）

A － A

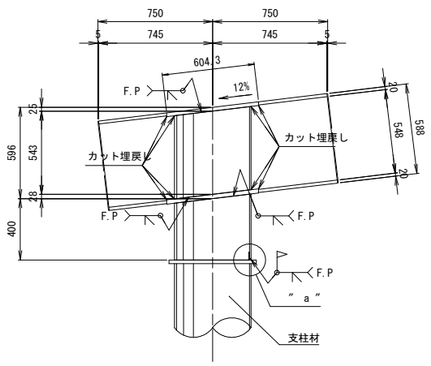

1-PIPE φ500x12<14>x603（SMA490AW）
1-PIPE φ500x12<14>x430（STK490）
1-FB 25x9x1467<1455>　──裏当て材
※<　>内の値は、BP1を示す。

〃 a 〃 部詳細　S=1:1

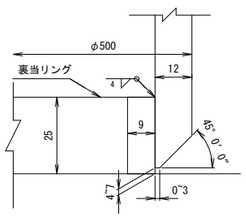

縦桁部標準詳細図

中間部（BC2<BC3>）

平 面 図

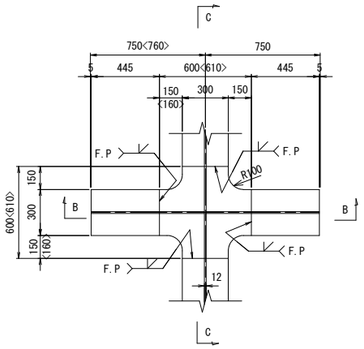

1-TOP PL 600<610>x25x604<614>（SMA490BW）
1-TOP PL 600<610>x28x604<614>（SMA490BW）

B － B

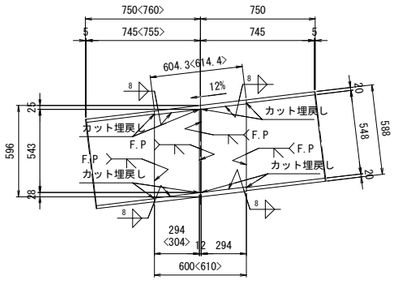

1-WEB PL 294<304>x12x578<579>（SMA490AW）
1-WEB PL 294x12x578（SMA490AW）

C － C

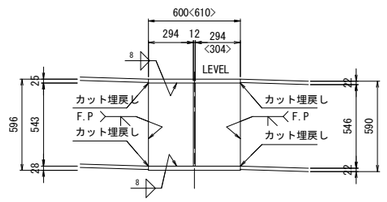

1-WEB PL 600<610>x12x543（SMA490AW）

吊り金具詳細図　S=1:10

（1800mm ピッチ以下）

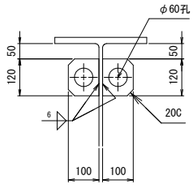

2-PL　100x9x120(SMA400AW)

	製作数
BG1桁	20
BG2桁	20
BG3桁	18
合計	58

スラブアンカー部詳細図

（1000mm ピッチ以下）

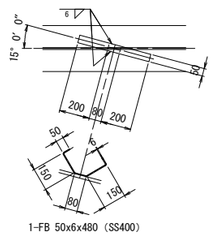

1-FB 50x6x480（SS400）

	製作数
合計	16

※格点ブロック上は横桁に含む。

鋳鋼ブロック詳細　S=1:10

＜t=9mm～14mm用＞

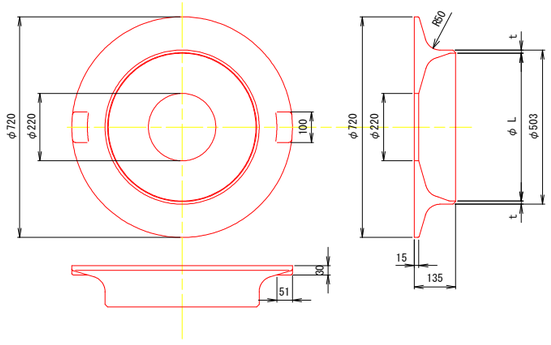

	t	L	製作数
t=9用	10.5	482	－
t=12用	13.5	476	－
t=14用	15.5	472	2

水抜き孔詳細図

（BC2）

※BC3部は、充填コンクリート部になるため、水抜き孔は省略する。

平面図

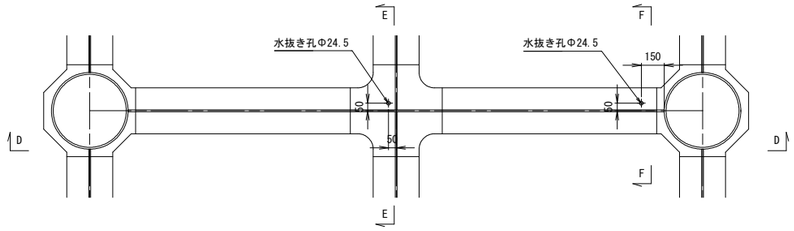

D － D

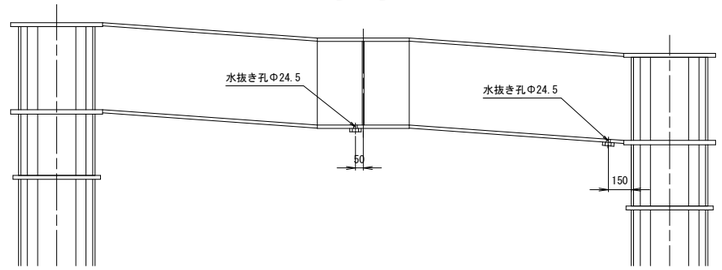

E － E

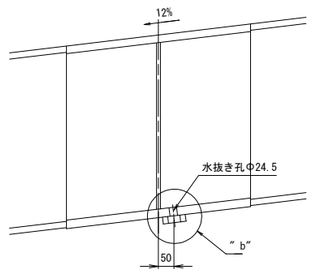

F － F

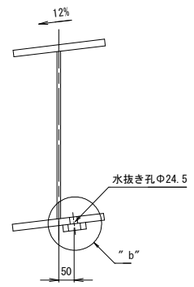

〃 b〃 部詳細　S=1:5

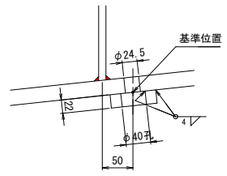

1-PL 75φx 22（SMA400AW）

注 記

1．特記なき材質は、全てSS400とする。
2．カットサイズは製作工場にて決定する。
3．大型車交通台数に応じて、溶接仕様を検討すること。
4．裏当リングのサイズは必要に応じて見直してよい。

実施設計図面

工事名	Ｒ２徳勝　広域　徳島東部３期　１の５工区路床２工事		
路線名等	徳島東部３期　地区		
工事箇所	勝浦郡勝浦町		
図面名	格点桁詳細図（その７）		
縮尺	図示	図面番号	5 / 16
会社名			
事業者名	徳島県東部農林水産局（徳島）		

杭詳細図（その４）　S=1:20

（Ｂブロック）

平面図　S=1:100

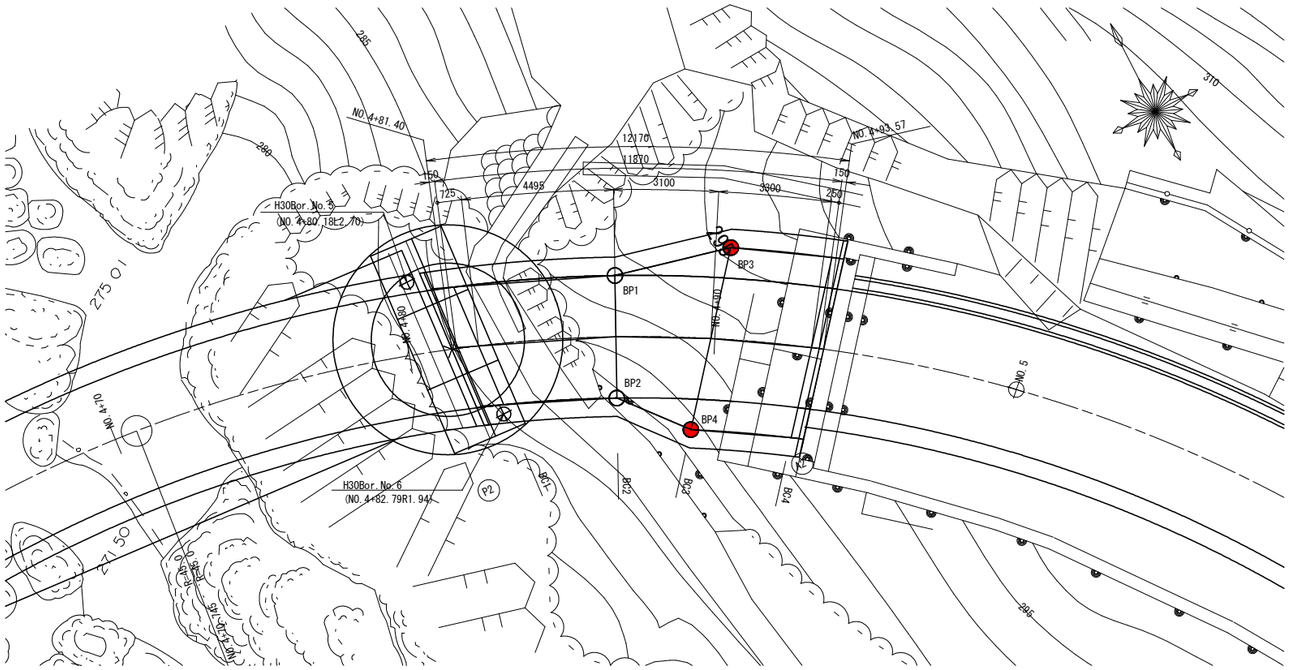

鋼管杭詳細図

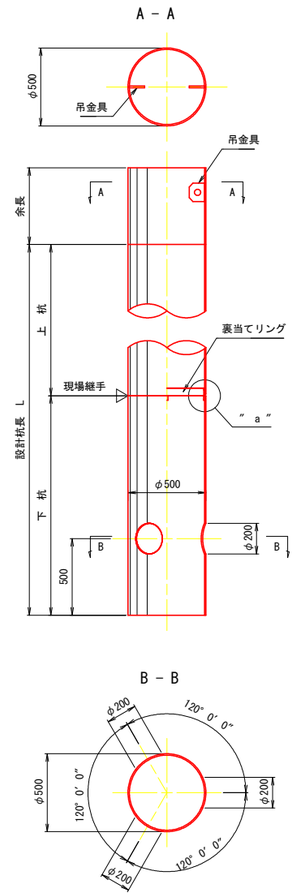

鋼管杭塗装詳細図

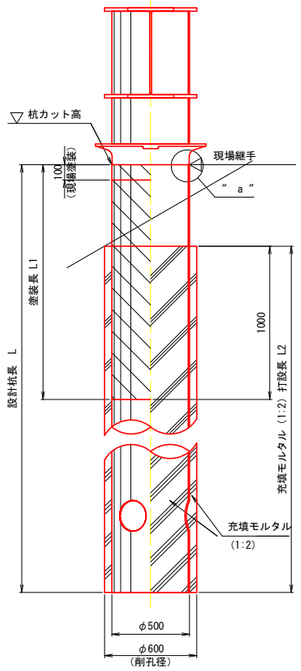

〝 a 〟部 現場継手詳細図 S=1:2

（縦継時）

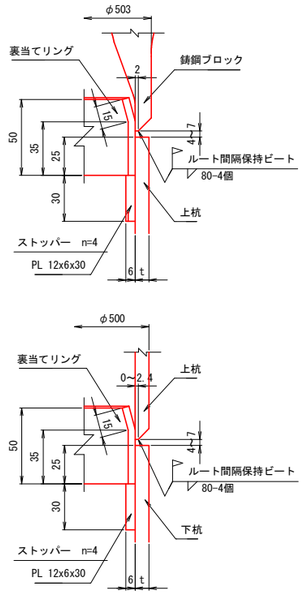

ローリング使用時(横継時)

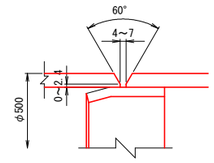

裏当リング詳細図　S=1:10

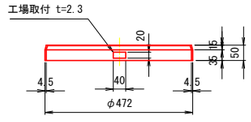

＜製作数＞

杭～杭頭ブロック	2
杭～杭	1
合計	3

吊金具詳細図　S=1:5

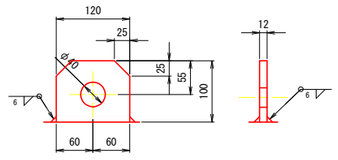

杭リスト

	座標（m）		杭カット高	杭径	材質	杭長（mm）※余長500mmは、上杭に加算する。						塗装長	削孔長（mm）								充填モルタル打設長
	X	Y	(m)			設計杭長	上杭	中杭	下杭	余長	総杭長	L1（mm）	砂質土	礫質土	粘性土	岩塊玉石	軟岩	中硬岩	硬岩	合計	L2（mm）
BP1	104818.9809	87746.9550	293.9703	φ500x14.0t	SKK490	6,000	3,000	－	3,000	500	6,500	1,750	920	－	－	－	4,330	－	－	5,250	5,250
BP2	104815.3938	87745.1851	293.0703	〃	〃	8,500	5,500	－	3,000	〃	9,000	4,080	290	－	－	－	5,130	－	－	5,420	5,420
BP3	104818.0636	87750.7346	294.8112	〃	〃	5,500	5,500	－	－	〃	6,000	1,500	1,400	－	－	－	3,600	－	－	5,000	5,000
BP4	104813.3743	87746.8632	293.3751	〃	〃	7,000	4,000	－	3,000	〃	7,500	2,850	1,250	－	－	－	3,900	－	－	5,150	5,150

実施設計図面

工事名	Ｒ２徳耕　広域　徳島東部３期　１の５工区路床２工事		
路線名等	徳島東部３期　地区		
工事箇所	勝浦郡勝浦町		
図面名	杭詳細図（その４）		
縮尺	図示	図面番号	6 / 16
会社名			
事業者名	徳島県東部農林水産局（徳島）		

杭詳細図（その５）　S=1:100

（Ｂブロック）

（山側杭）

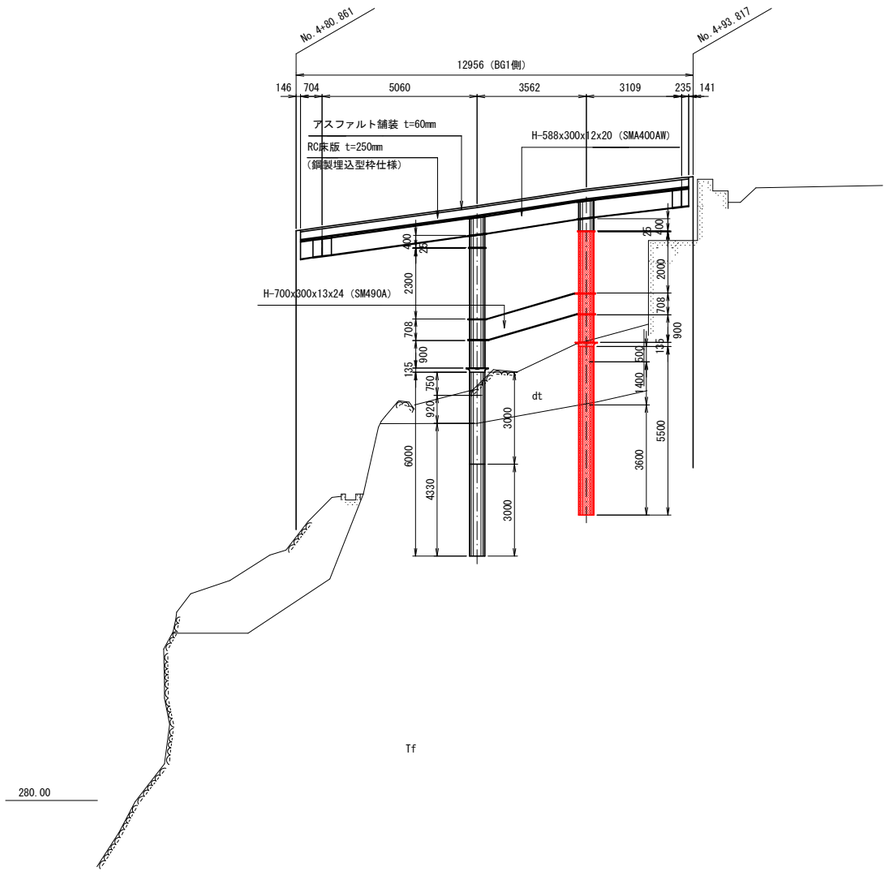

（谷側杭）

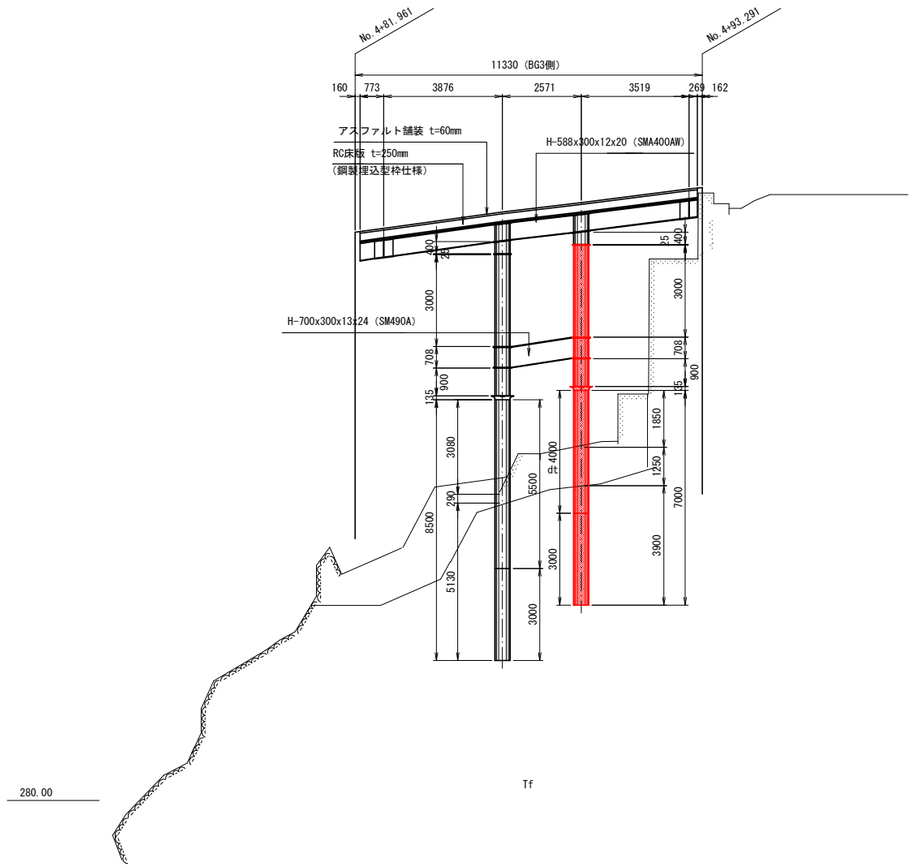

横桁番号		BC2	BC3
杭番号		BP1	BP3
杭長	上杭	3.00 m	5.50 m
	中杭	－ m	－ m
	下杭	3.00 m	－ m
格点部断面		φ500x14t	φ500x12t
格点部材質		SMA490AW	SMA490AW
400PIPE部断面		φ500x14t	φ500x12t
400PIPE部材質		STK490	STK490
支柱材断面1		φ500x12t	φ500x12t
支柱材材質1		STK490	STK490
杭断面		φ500x14t	φ500x14t
杭材質		SKK490	SKK490

横桁番号		BC2	BC3
杭番号		BP2	BP4
杭長	上杭	5.50 m	4.00 m
	中杭	－ m	－ m
	下杭	3.00 m	3.00 m
格点部断面		φ500x12t	φ500x12t
格点部材質		SMA490AW	SMA490AW
400PIPE部断面		φ500x12t	φ500x12t
400PIPE部材質		STK490	STK490
支柱材断面1		φ500x12t	φ500x12t
支柱材材質1		STK490	STK490
杭断面		φ500x14t	φ500x14t
杭材質		SKK490	SKK490

実施設計図面

工事名	Ｒ２徳耕　広域　徳島東部３期　１の５工区路床２工事		
路線名等	徳島東部３期　地区		
工事箇所	勝浦郡勝浦町		
図面名	杭詳細図（その５）		
縮尺	図示	図面番号	7 / 16
会社名			
事業者名	徳島県東部農林水産局（徳島）		

水平材・支柱詳細図（その６）　S=1:30

（Ｂブロック）

水平材平面図

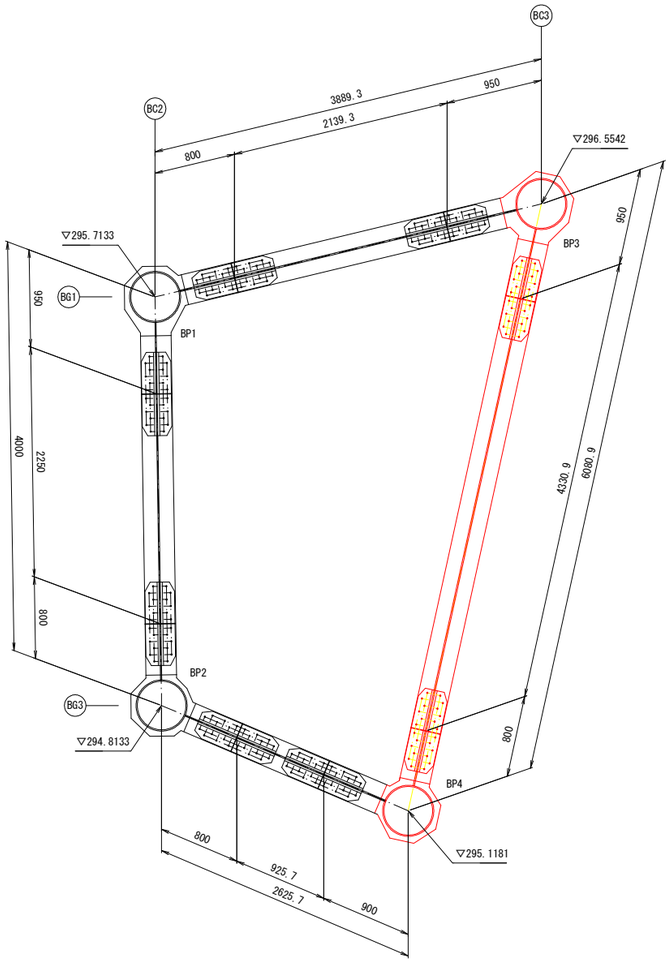

添 接 詳 細 図　S=1:20

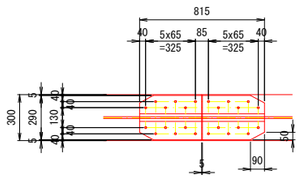

1-SPL PL 290x12x815 (SM490A)
2-SPL PL 120x19x815 (SM490A)
24-TCB M22x90 (S10T)

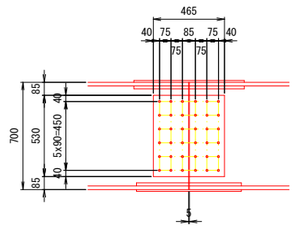

2-SPL PL 465x16x530 (SM490A)
36-TCB M22x80 (S10T)

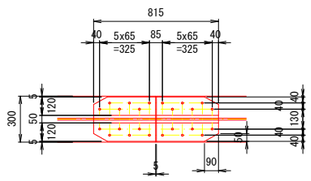

1-SPL PL 290x12x815 (SM490A)
2-SPL PL 120x19x815 (SM490A)
24-TCB M22x90 (S10T)

	製作数
Ｂブロック	2

道路方向 勾配表

	BC2-BC3
BG1	-26.202%
BG3	-15.047%

※右下がりを正とし、左下がりを負とする。

道路直角方向 勾配表

	BC2	BC3
BG1-BG3	27.108%	26.590%

※右下がりを正とし、左下がりを負とする。

注 記

1．水平材の断面は、H-700x300x13x24とする。
2．水平材の材質は、全てSM490Aとする。
3．⊕ 印は、トルシア形高力ボルト M22（S10T）を示す。
4．高力ボルト孔は、全て 24.5φ とする。

実施設計図面

工事名	Ｒ２徳勝　広域　徳島東部３期　１の５工区路床２工事		
路線名等	徳島東部３期　地区		
工事箇所	勝浦郡勝浦町		
図面名	水平材・支柱詳細図（その６）		
縮尺	図示	図面番号	8 / 16
会社名			
事業者名	徳島県東部農林水産局（徳島）		

水平材・支柱詳細図（その７）　S=1:20

（Ｂブロック）

支柱材詳細図

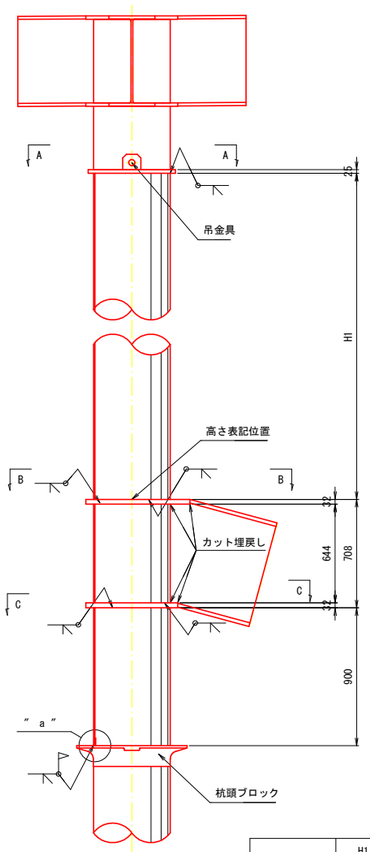

<製作数：各1>

1-TOP PL φ570x25

1-PL 120x12x100 (SM400A)

1-PIPE φ500x12x H1 (STK490)

1-TOP PL LL1 x32x LL2 (SM490B)

1-PIPE φ500x12x644 (STK490)

1-TOP PL LL3 x32x LL4 (SM490B)

1-PIPE φ500x12x900 (STK490)

1-FB 25x9x1467 (SS400) ──裏当て材

	H1	LL1	LL2	LL3	LL4
BP1	2300	680	600	600	680
BP2	3000	600	〃	680	600
BP3	2000	680	680	600	〃
BP4	3000	600	600	680	〃

TOP PL 上面（B-B）

BP1

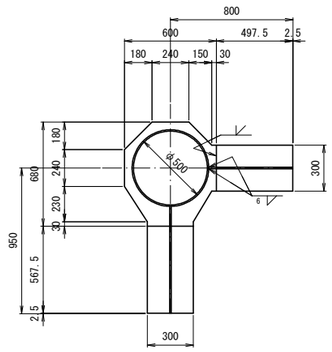

BP2

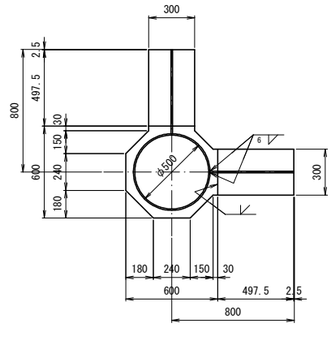

BP3

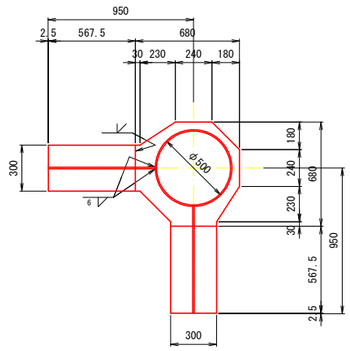

BP4

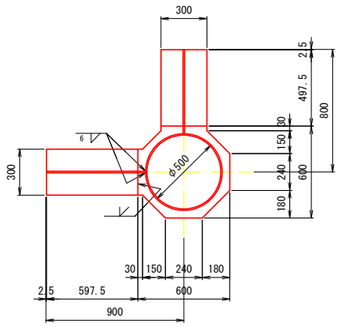

TOP PL 下面（C-C）

BP1

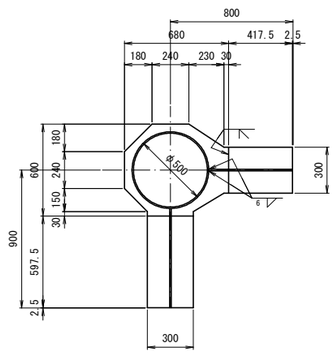

BP2

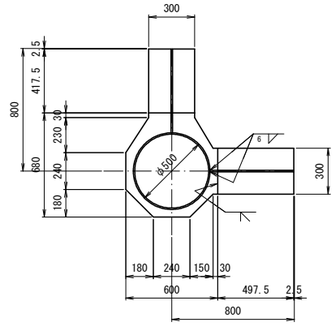

BP3

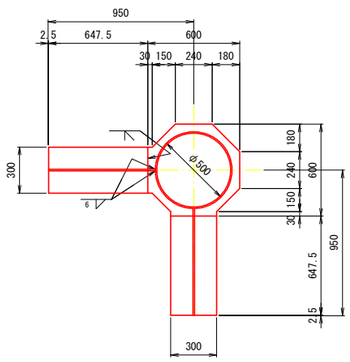

BP4

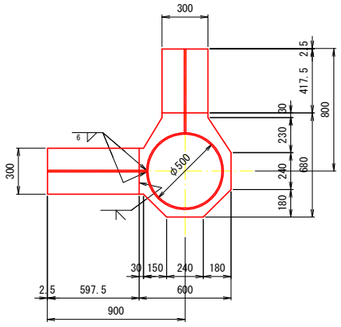

" a " 部詳細　S=1:1

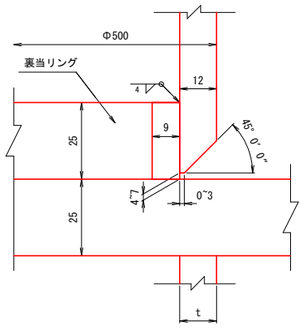

吊金具詳細図　S=1:5

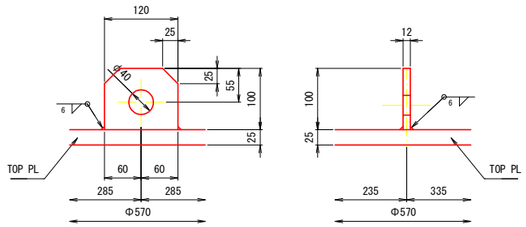

A － A

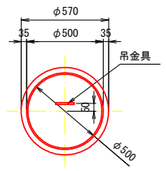

注 記

1．特記なき材質は、全てSM490Aとする。

2．カットサイズは製作工場にて決定する。

3．大型車交通台数に応じて、溶接仕様を検討すること。

4．裏当リングのサイズは必要に応じて見直してよい。

実施設計図面

工事名	Ｒ２徳耕　広域　徳島東部３期　１の５工区路床２工事		
路線名等	徳島東部３期　地区		
工事箇所	勝浦郡勝浦町		
図面名	水平材・支柱詳細図（その７）		
縮尺	図示	図面番号	9 / 16
会社名			
事業者名	徳島県東部農林水産局（徳島）		

塗装範囲図（その3）

（Bブロック）

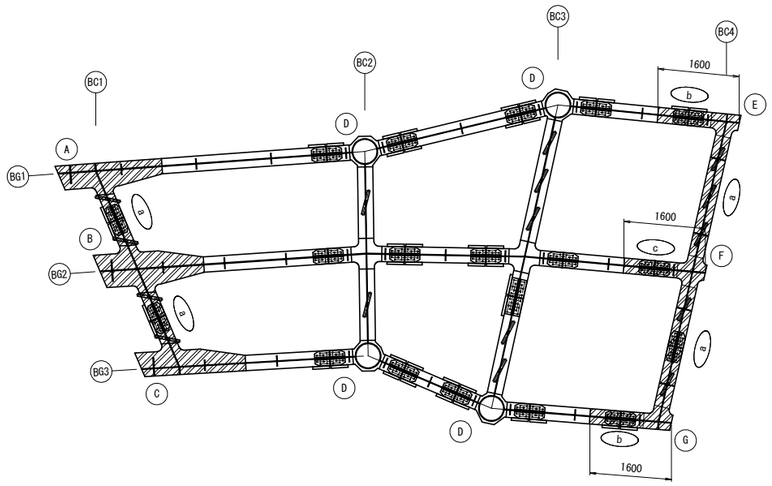

：塗装対象部材を示す。

塗装対象部材

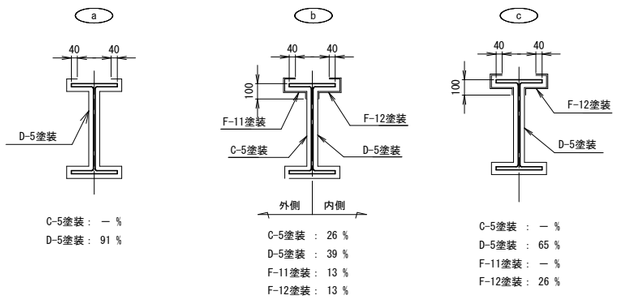

上部工添接部

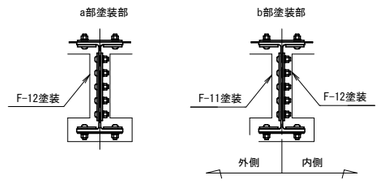

支柱材及び水平材

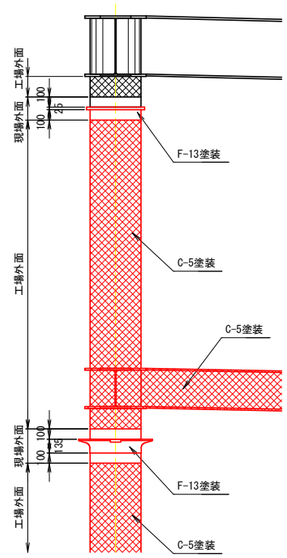

実施設計図面

工事名	Ｒ２徳耕　広域　徳島東部３期　１の５工区路床２工事		
路線名等	徳島東部３期　地区		
工事箇所	勝浦郡勝浦町		
図面名	塗装範囲図（その3）		
縮尺	図示	図面番号	10 / 16
会社名			
事業者名	徳島県東部農林水産局（徳島）		

支承詳細図（その５）

(A2) 可動ゴム支承装置（弾性荷重支持板）

断　面　図　S=1:10
（橋軸直角方向）

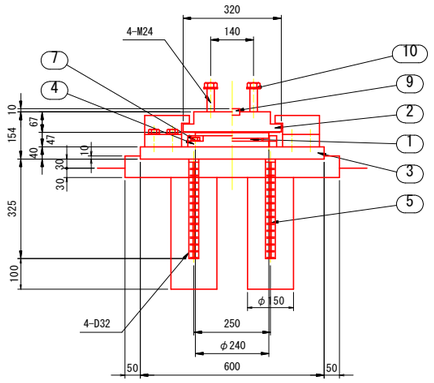

側　面　図　S=1:10
（橋軸方向）

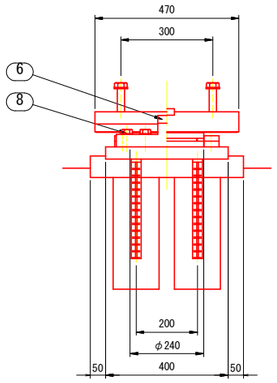

① 弾性荷重支持板　S=1:10
（６００ＫＮ用）

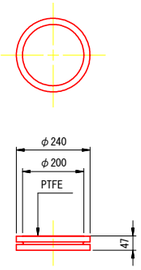

荷重支持板詳細図　S=1:5

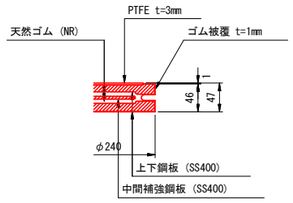

② スライディングプレート　S=1:10

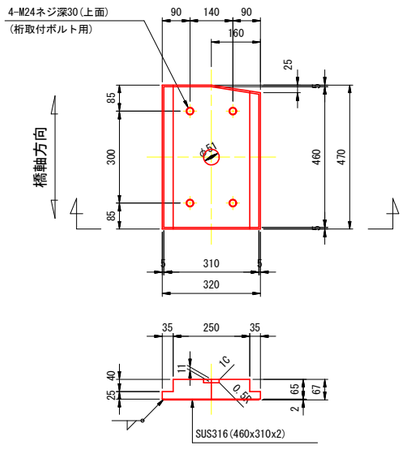

③ ベースプレート　S=1:10

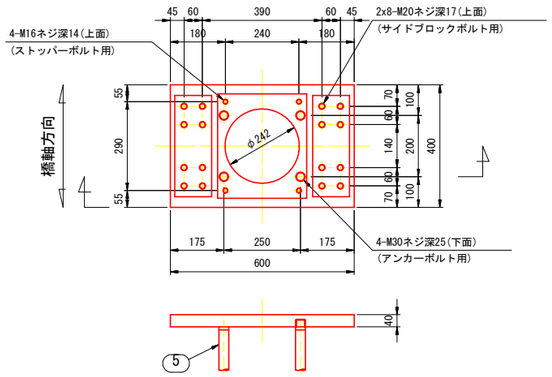

④ ストッパー　S=1:10

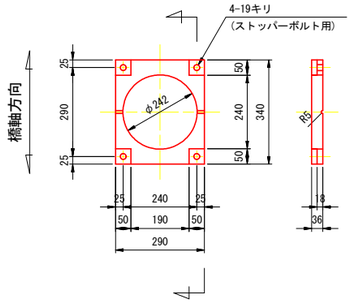

水切り溝詳細図　S=1:3

⑥ サイドブロック　S=1:10

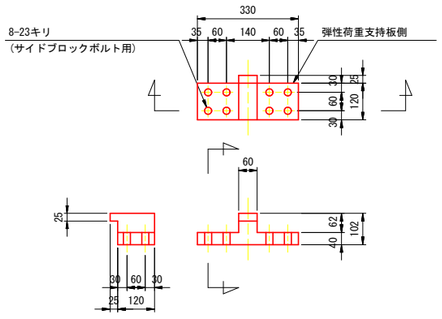

⑤ アンカーボルト　S=1:10

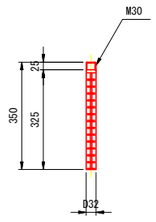

⑨ せん断キー　S=1:10
上　用

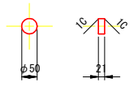

設　計　条　件

			A2
反　力 (kN)			
最大反力		Rmax	490
最大反力（回転照査用）		Rmax2	321
死荷重反力		RD	139
照査荷重		R1L	162
最大水平力	橋軸方向	RHeq1	55
	橋軸直角方向	RHeq2	304
	サイドブロック	RHeq3	304
上向きの地震力		Ru	-83
変位量 (mm)			
照査荷重時の変位量		δcL	0.673
回転変位量		δr	0.583
水平変位量	常時・橋軸方向	ΔL1	6
	地震時・橋軸方向	ΔLe1	102
	地震時・橋軸直角方向	ΔLe2	-
性　能			
ゴムの種類及び呼び		材料・G	NR・G10
圧縮ばね定数 (kN/mm)		Kv	240
試験変位量	せん断ひずみ (%)	γS	-
	変位量 (mm)	UB	-

材　料　表　（１組当り）

部番	部品名称	材質	個数	重量(kg)	備考
1	弾性荷重支持板	NR, SS400, PTFE	1	11.5	NR(天然ゴム)
(2)	スライディングプレート	SM490A, SUS316	1	67.5	
(3)	ベースプレート	SM490A	1	74.0	
(4)	ストッパー	SM490A or SCW480N	1	13.3	
5	アンカーボルト	SD345	4	8.7	
(6)	サイドブロック	SM490A or SCW480N	2	30.4	
(7)	ストッパーボルト，ワッシャー	強度区分 8.8	4	0.3	
(8)	サイドブロックボルト，ワッシャー	強度区分 8.8	16	3.7	
(9)	せん断キー	SM490A or S35CN	1	0.3	上　用
(10)	桁取付ボルト，テーパーワッシャー	強度区分 8.8	4	1.9	
		合計		211.6	(kg)

※1　道路橋支承便覧準拠。
※2　部番を○で囲んだ部品は溶融亜鉛めっきとする。
　　JIS H 8641 HDZ55、ボルト類はHDZ35とする。
※3　ゴム支承の重量は施工上の参考重量を示す。
※4　製作・施工に必要なアイボルト穴は適宜設けること。
※5　必要なアイボルト本数は協議して決定すること。
※6　アイボルト穴は用済み後穴埋めのこと。
※7　桁取付ボルト重量はL=100mmとして参考に計上する。
※8　スライディングプレートのSUS溶接部は高濃度亜鉛末塗装とする。
※9　架設運搬時の全体吊りはナイロンスリングにて行うこと。

(7)	ストッパーボルト，ワッシャー	M16 x 35	強度区分 8.8
(8)	サイドブロックボルト，ワッシャー	M20 x 60	強度区分 8.8
(10)	桁取付ボルト，テーパーワッシャー	M24 x L	強度区分 8.8

位　置　図

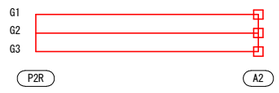

実施設計図面

工事名	Ｒ２徳勝　広域　徳島東部３期　１の５工区路床２工事		
路線名等	徳島東部３期　地区		
工事箇所	勝浦郡勝浦町		
図面名	支承詳細図（その５）		
縮尺	図示	図面番号	11 / 16
会社名			
事業者名	徳島県東部農林水産局（徳島）		

下部工座標図　S=1:60

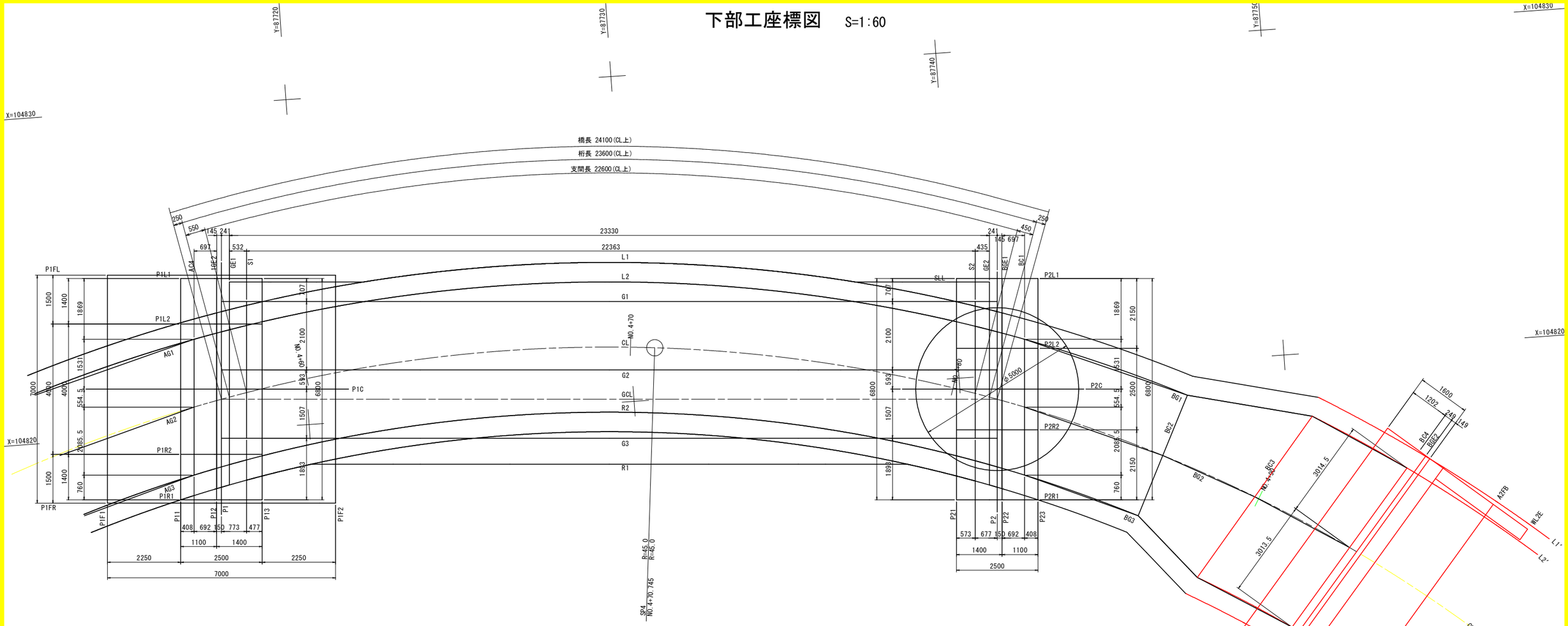

Ｐ１橋脚　座標一覧表

場　所	ライン	クロス	Ｘ座標	Ｙ座標
橋脚中心	P1C	P1	104821.276	87717.394
底版四隅	P1FL	P1F1	104825.016	87714.152
	P1FL	P1F2	104824.518	87721.134
	P1FR	P1F1	104818.034	87713.653
	P1FR	P1F2	104817.536	87720.636
支　承（起点側）	AG1	AC4	104822.863	87716.663
	AG2	AC4	104820.783	87716.515
	AG3	AC4	104818.702	87716.366
支　承（終点側）	G1	S1	104823.907	87718.357
	G2	S1	104821.812	87718.207
	G3	S1	104819.718	87718.058

Ｐ２橋脚　座標一覧表

場　所	ライン	クロス	Ｘ座標	Ｙ座標
橋脚・杭中心	P2C	P2	104819.581	87741.146
柱四隅	P2L2	P21	104820.917	87739.988
	P2L2	P23	104820.739	87742.482
	P2R2	P21	104818.423	87739.810
	P2R2	P23	104818.245	87742.304
支　承（起点側）	G1	S2	104822.315	87740.663
	G2	S2	104820.220	87740.514
	G3	S2	104818.126	87740.364
支　承（終点側）	BG1	BC1	104821.048	87742.095
	BG2	BC1	104818.968	87741.946
	BG3	BC1	104816.888	87741.798

Ａ２橋台座標一覧表

場　所	ライン	クロス	Ｘ座標	Ｙ座標
支　承	BG1	BC4	104816.269	87753.523
	BG2	BC4	104813.957	87751.589
	BG3	BC4	104811.645	87749.654

実施設計図面

工事名	Ｒ２徳耕　広域　徳島東部３期　１の５工区路床２工事		
路線名等	徳島東部３期　地区		
工事箇所	勝浦郡勝浦町		
図面名	下部工座標図		
縮尺	図示	図面番号	12 / 16
会社名			
事業者名	徳島県東部農林水産局（徳島）		

A2橋台改良工詳細図（その１）　S=1:50

1-1断面図

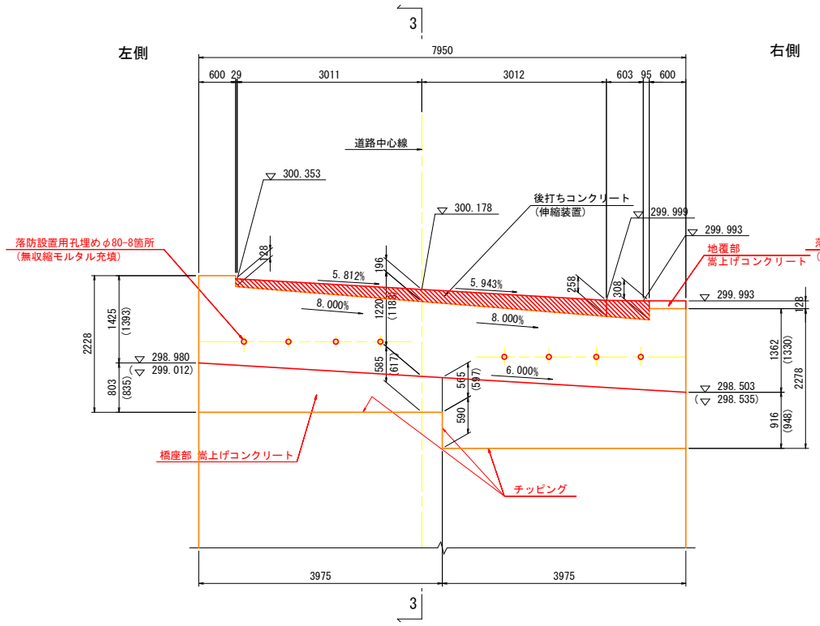

注：（　）内は胸壁前面位置での高さである。

2-2断面図

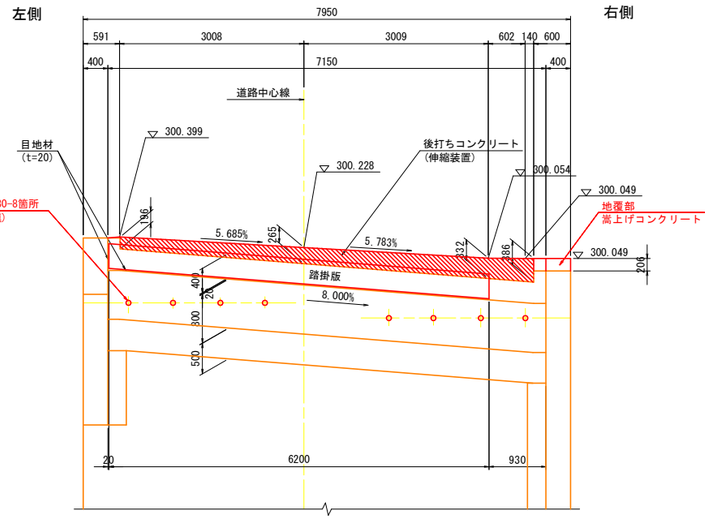

3-3断面図

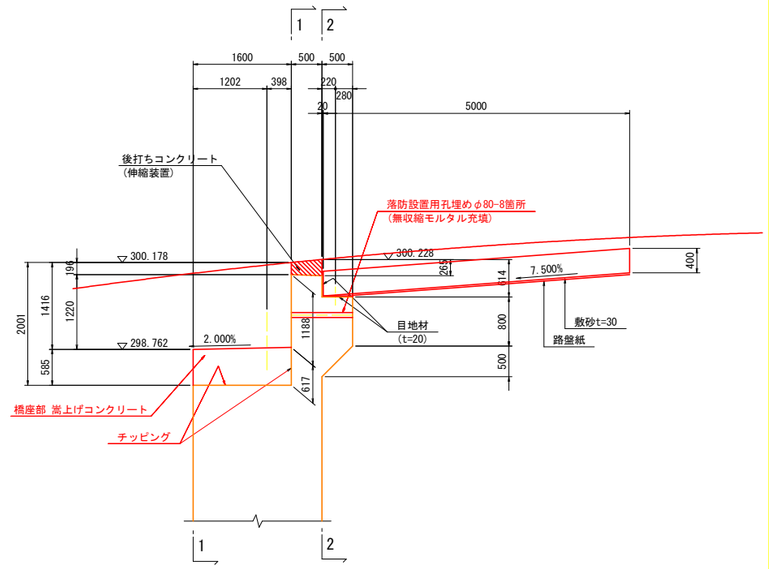

注）
1. 施工に先立ち、必ず現地実測の上工事を実施すること。
2. 本図に上げてあるす法値は参考程度と捉え、これよりも標高値や座標値を優先して施工を行うこと。
3. 既設鉄筋は切断することの無いよう非破壊検査やハツリ等の適切な事前処理を講じること。
4. やむ得ず鉄筋位置をずらす場合においても、鉄筋のあき・最小かぶりは確保すること。
5. 既設下部工のコンクリート打設面は表面処理を行うこと。

平面図

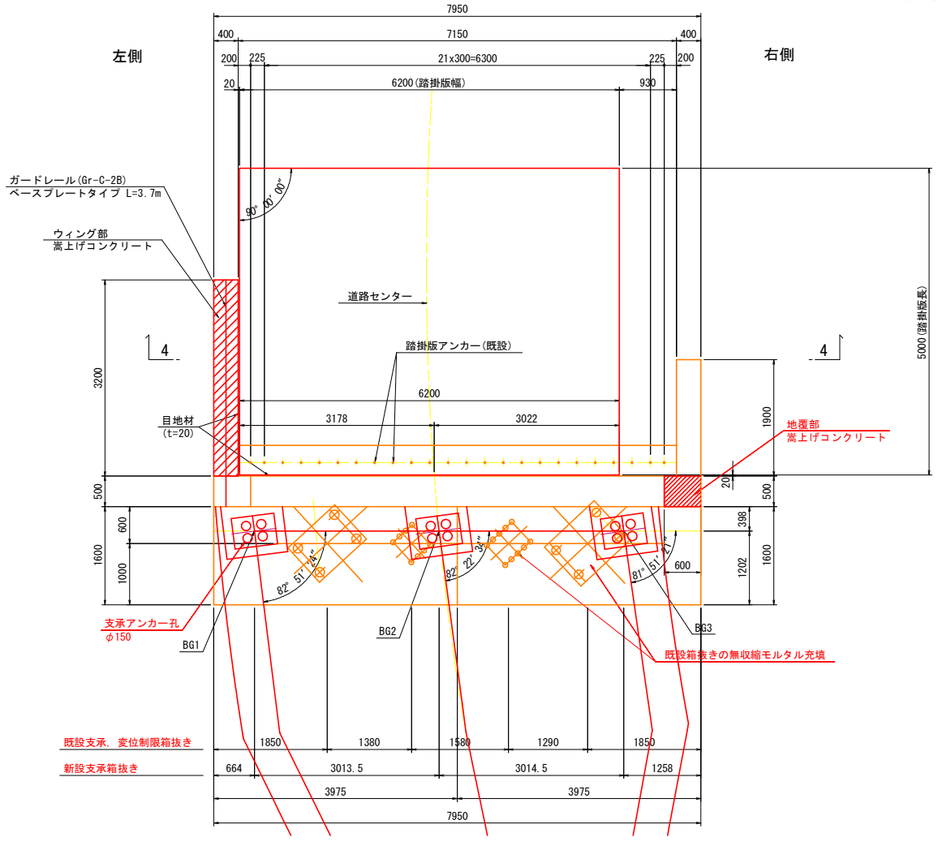

4-4断面図　S=1:100

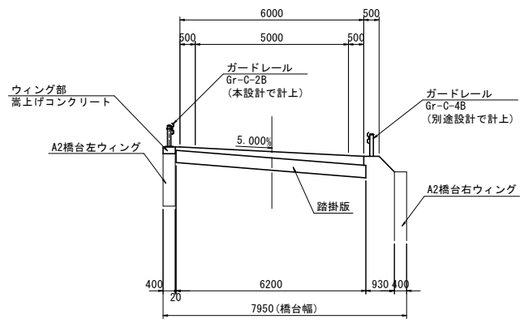

左側ウィング嵩上げコンクリート

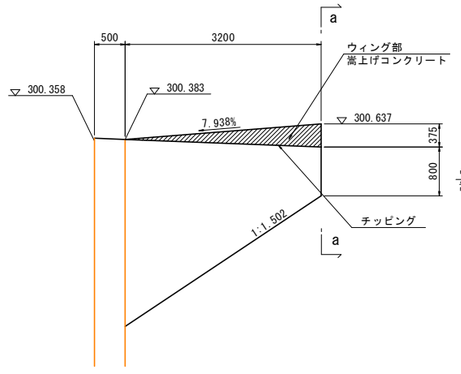

a-a断面図

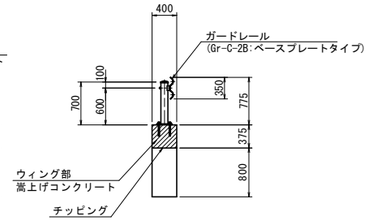

ガードレール S=1:20
（Gr-C-2B）
ベースプレート型

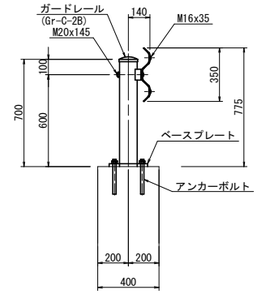

座標一覧表

部位	名　称	X　座　標	Y　座　標
支承	BG1	104816.269	87753.523
	BG2	104813.957	87751.589
	BG3	104811.645	87749.654

実施設計図面

工事名	Ｒ２徳耕　広域　徳島東部３期　１の５工区路床２工事		
路線名等	徳島東部３期　地区		
工事箇所	勝浦郡勝浦町		
図面名	A2橋台改良工詳細図（その１）		
縮尺	図示	図面番号	13 / 16
会社名			
事業者名	徳島県東部農林水産局（徳島）		

A2橋台改良工詳細図（その２）　S=1:40

橋座部 嵩上げコンクリート構造図

正面図

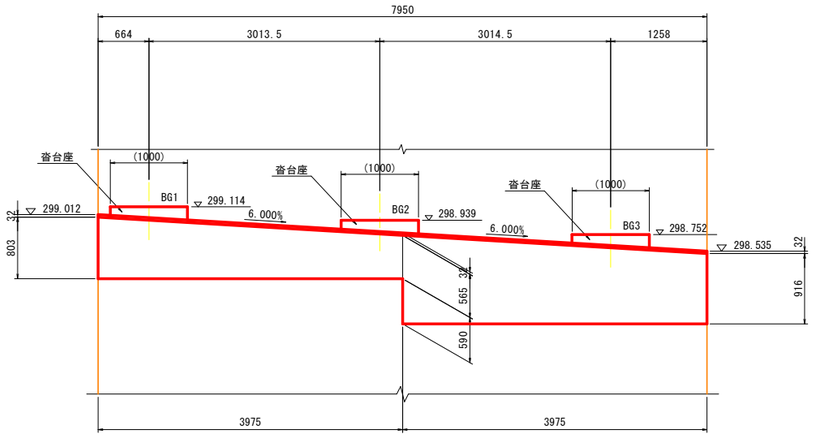

DL=295.000

平面図

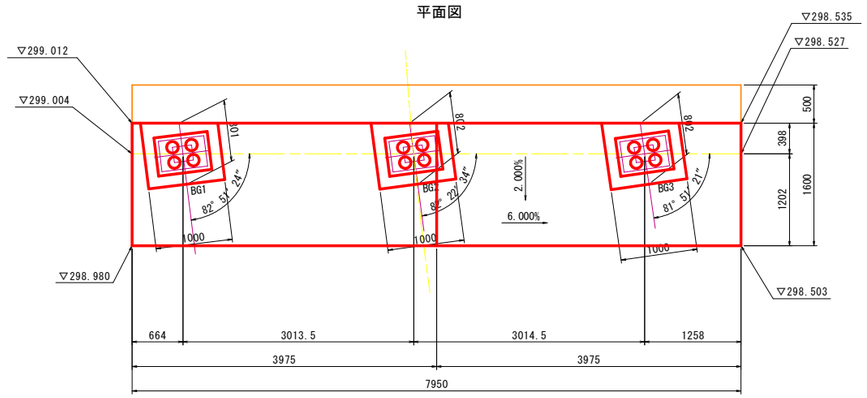

支承部箱抜き図 S=1:20

橋軸直角方向

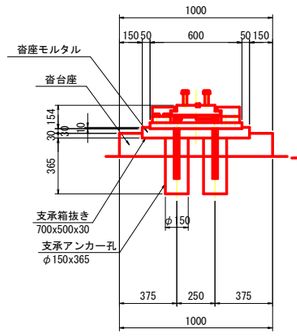

橋軸方向

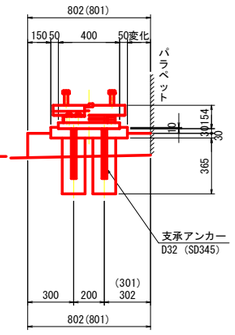

立体ラーメン鋼製桟道-構造高表

		A2橋台		
		BG1	BG2	BG3
路面計画高	EL1	300.3150	300.1366	299.9533
舗装厚	tp	0.060	0.060	0.060
床版厚	td	0.250	0.250	0.250
ハンチ高	t	0.030	0.030	0.030
調整コンクリート厚	tt	0.030	0.027	0.030
格点構造高	hk	0.596	0.596	0.596
ソールプレート厚	ts	0.051	0.051	0.051
支承高	hs	0.154	0.154	0.154
沓座モルタル厚	tb	0.030	0.030	0.030
沓台座高	hc	0.150	0.150	0.150
構造高合計	TΣ	1.351	1.354	1.351
下部工天端高	EL2	298.964	298.783	298.602

L=3.0135m　L=3.0145m

L=6.0280m, i=6.000%

橋座部 嵩上げコンクリート配筋図

1-1

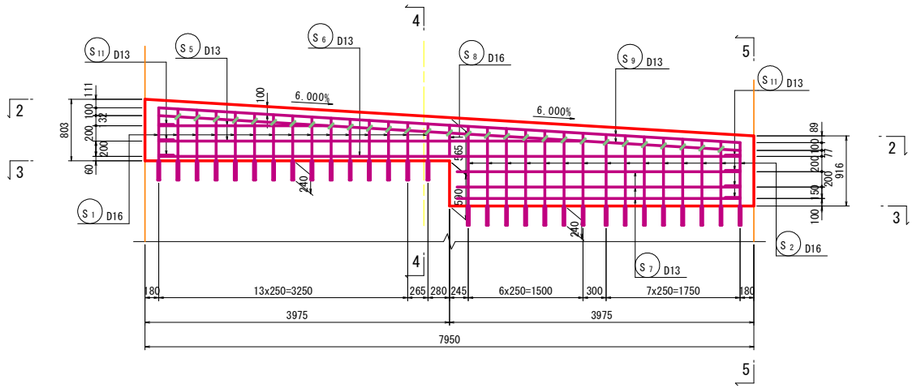

4-4

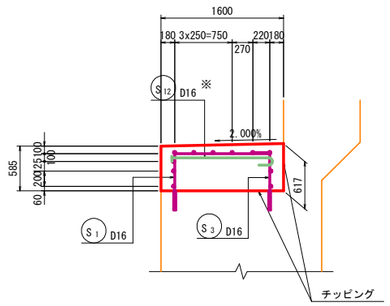

注）1)※印表記は機械式鉄筋定着工法を示すものであり、
下記の基準等を満足すること。
1道路橋示方書-同解説（H29.11　日本道路協会）
2機械式鉄筋定着工法の配筋設計ガイドライン
（H28.7　機械式鉄筋定着工法技術検討委員会）
なお、定着体と半円形フックの配置方向は、千鳥状に
配置すること。

2-2

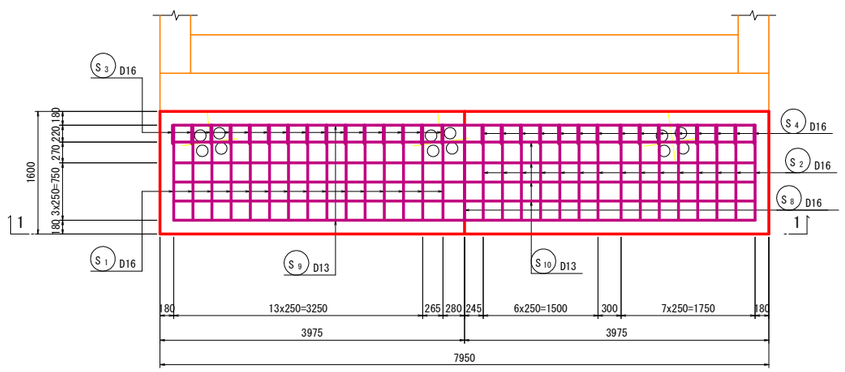

5-5

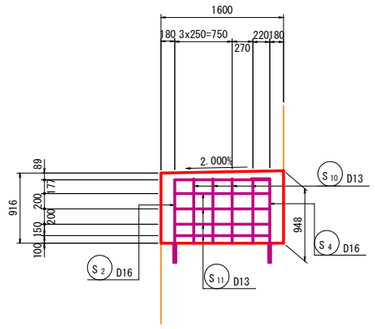

3-3

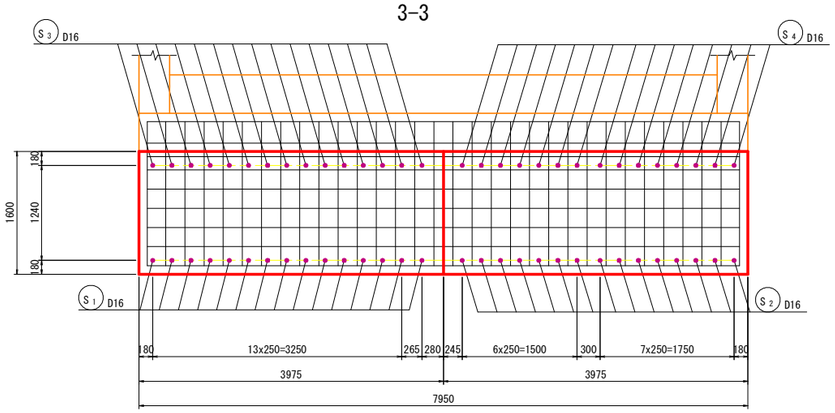

アンカー筋定着詳細図 S=1:10

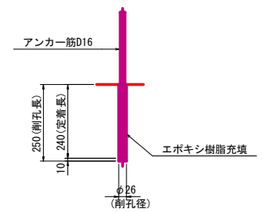

注）
1. 施工に先立ち、必ず現地実測の上工事を実施すること。
2. 本図に上げてある寸法値は参考程度と捉え、これよりも標高値や座標値を優先して施工を行うこと。
3. 既設鉄筋は切断することの無いよう非破壊検査やハツリ等の適切な事前処理を講じること。
4. やむ得ず鉄筋位置をずらす場合においても、鉄筋のあき・最小かぶりは確保すること。
5. 既設下部工のコンクリート打設面は表面処理を行うこと。

実施設計図面

工事名	R２徳勝　広域　徳島東部３期　１の５工区路床２工事		
路線名等	徳島東部３期　地区		
工事箇所	勝浦郡勝浦町		
図面名	A2橋台改良工詳細図（その２）		
縮尺	図示	図面番号	14 / 16
会社名			
事業者名	徳島県東部農林水産局（徳島）		

A2橋台改良工詳細図（その３）　S=1:40

沓台座 補強配筋図 S=1:20

平面図

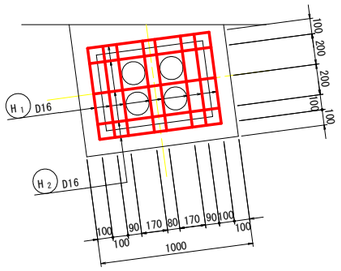

橋軸直角方向

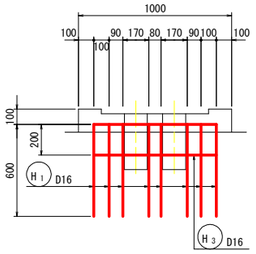

橋軸方向

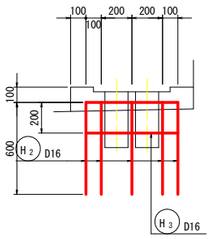

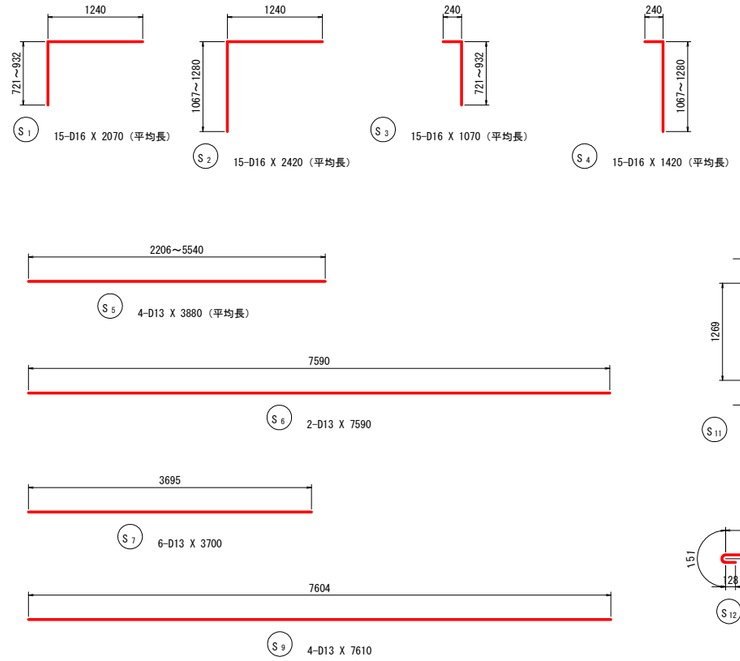

鉄筋質量表

種別	径	長さ	本数	単位質量	一本当り質量	質量	摘要
S 1	D16	2070	15	1.56	3.23	48	（平均長）
S 2	D16	2420	15	1.56	3.78	57	（平均長）
S 3	D16	1070	15	1.56	1.67	25	（平均長）
S 4	D16	1420	15	1.56	2.22	33	（平均長）
S 5	D13	3880	4	0.995	3.86	15	（平均長）
S 6	D13	7590	2	0.995	7.55	15	
S 7	D13	3700	6	0.995	3.68	22	
S 8	D16	2050	1	1.56	3.20	3	
S 9	D13	7610	4	0.995	7.57	30	
S 10	D13	9160	4	0.995	9.11	36	
S 11	D13	1660	7	0.995	1.65	12	
S 12	D16	1530	29	1.56	2.39	69	※
						365	
H 1	D16	1800	24	1.56	2.81	67	
H 2	D16	2000	15	1.56	3.12	47	
H 3	D16	1920	6	1.56	3.00	18	
						132	
合計	D16			367 kg			
	D13			130 kg			
総質量				497 kg			(SD345)
G 1	D13	480	22	0.995	0.48	11	（平均長）
G 2	D13	2210	4	0.995	2.20	9	（平均長）
合計	D13			20 kg			
総質量				20 kg			
							(SD345)

ウィング部 嵩上げコンクリート配筋図 S=1:30

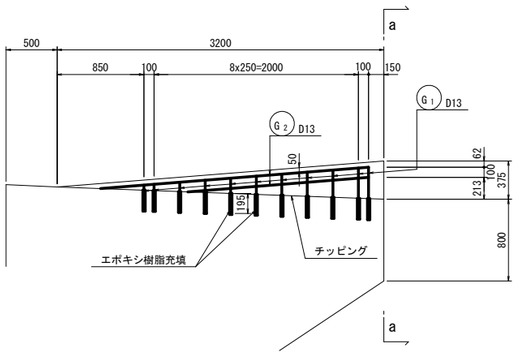

a-a断面図

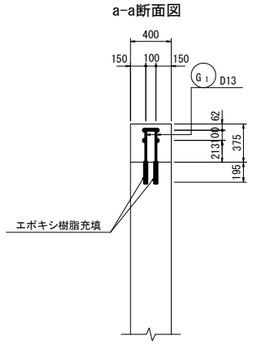

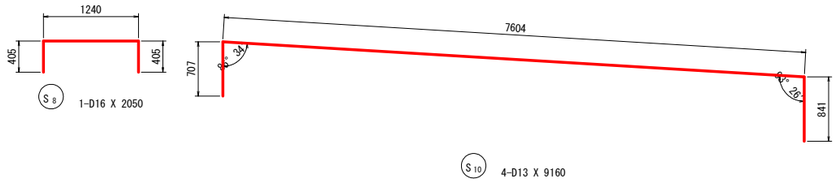

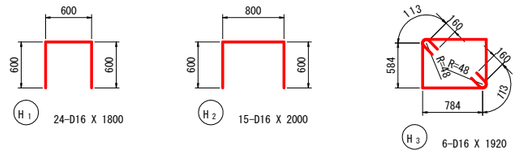

機械式鉄筋定着工法数量表

鉄筋径	箇所数					
	0＜L≦1m	1m＜L≦2m	2m＜L≦3m	3m＜L≦4m	4m＜L≦5m	5m＜L≦6m
D13	－	－	－	－	－	－
D16	－	29	－	－	－	－
D19	－	－	－	－	－	－
D22	－	－	－	－	－	－
D25	－	－	－	－	－	－
D29	－	－	－	－	－	－
D32	－	－	－	－	－	－
D35	－	－	－	－	－	－
小計	－	29	－	－	－	－
合計						29

アンカー筋定着詳細図 S=1:10

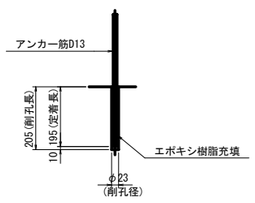

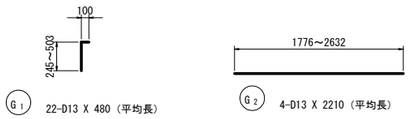

注）
1. 施工に先立ち、必ず現地実測の上工事を実施すること。
2. 本図に上げてある寸法値は参考程度と捉え、これよりも標高値や座標値を優先して施工を行うこと。
3. 既設鉄筋は切断することの無いよう非破壊検査やハツリ等の適切な事前処理を講じること。
4. やむ得ず鉄筋位置をずらす場合においても、鉄筋のあき・最小かぶりは確保すること。
5. 既設下部工のコンクリート打設面は表面処理を行うこと。

実施設計図面

工事名	R２徳勝　広域　徳島東部３期　１の５工区路床２工事		
路線名等	徳島東部３期　地区		
工事箇所	勝浦郡勝浦町		
図面名	A2橋台改良工詳細図（その３）		
縮尺	図示	図面番号	15 / 16
会社名			
事業者名	徳島県東部農林水産局（徳島）		

下部工施工計画図（参考図）（その１）

側　面　図 S=1:200

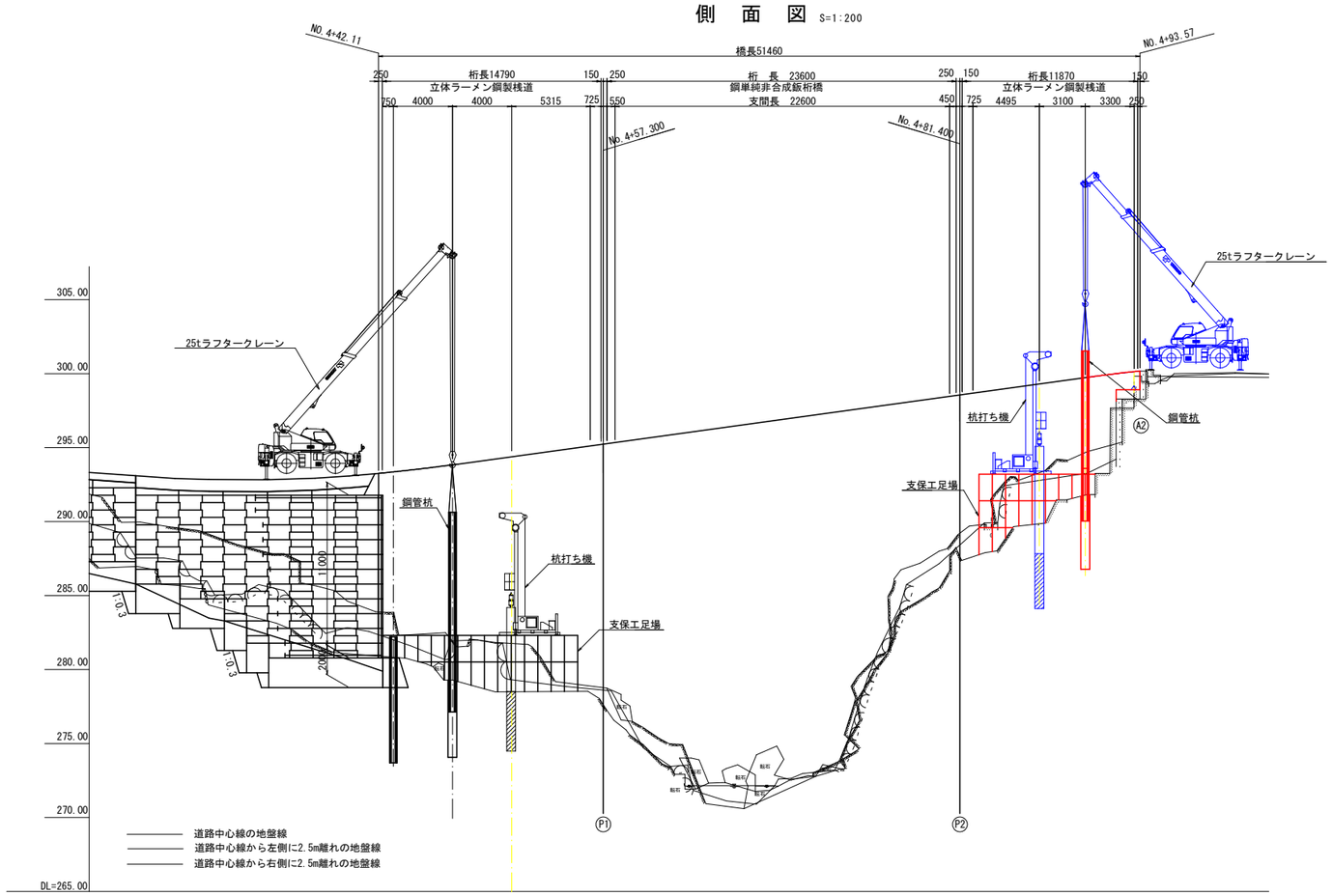

平　面　図 S=1:200

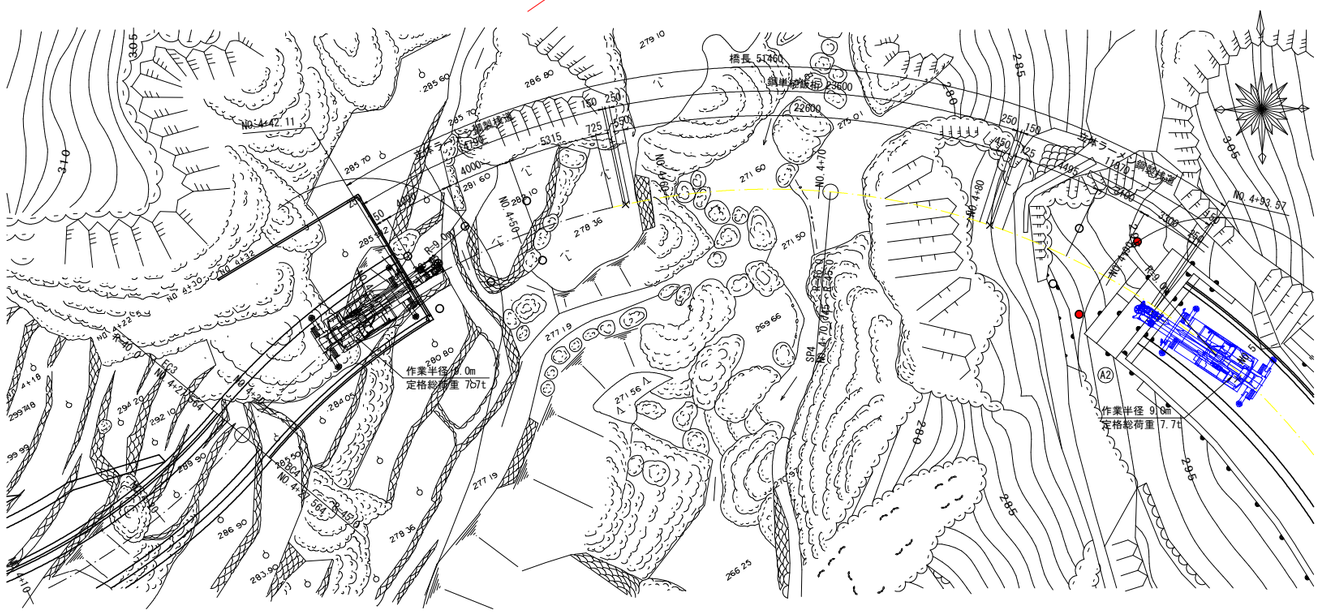

＜下部工・基礎工施工手順＞

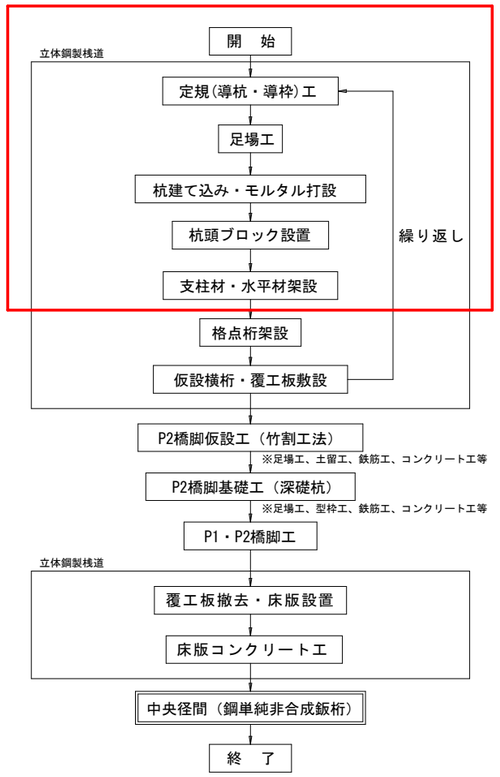

25ton ラフタークレーン 定格総荷重表
側方吊時（中間張出し5.1m）

作業半径	ブーム長さ(m)			
(m)	9.5	16.5	23.5	30.5
2.5	25.00	18.00		
3.0	25.00	18.00	12.50	
3.5	25.00	18.00	12.50	
4.0	23.00	18.00	12.50	7.00
4.5	21.20	18.00	12.50	7.00
5.0	18.40	16.70	12.50	7.00
5.5	15.40	15.00	11.85	7.00
6.0	13.00	12.60	11.20	7.00
6.5	11.20	10.80	10.60	7.00
7.0		9.40	10.00	7.00
7.5		8.25	8.90	7.00
8.0		7.30	8.00	7.00
9.0		5.80	6.50	6.40
10.0		4.70	5.40	5.75
11.0		3.90	4.55	4.85
12.0		3.25	3.85	4.15
13.0		2.70	3.25	3.55
13.5		2.50	3.05	3.30
14.0			2.85	3.10
15.0			2.45	2.70
15.5			2.25	2.50
16.0			2.10	2.35
17.0			1.80	2.10
18.0			1.50	1.80
19.0			1.25	1.60
20.0			1.05	1.40
20.5				1.30
21.0				1.20
22.0				1.00
24.0				0.70
26.0				0.45
27.5				
危険角度	－	－	－	－
標準フック	25tフック			
フック重量	230kg			
巻掛本数	8	6	4	4

実施設計図面

工事名	Ｒ２徳耕　広域　徳島東部３期　１の５工区路床２工事		
路線名等	徳島東部３期　地区		
工事箇所	勝浦郡勝浦町		
図面名	下部工施工計画図（参考図）（その１）		
縮尺	図示	図面番号	16 / 16
会社名			
事業者名	徳島県東部農林水産局（徳島）		